ZENITH

SOLARE TERMICO

Z-Solar

CATALISTINO
FEBBRAIO 2023

IDEE INNOVATIVE
PER UN FUTURO MIGLIORE

INDICE

COLLETTORI SOLARI

PIANO VETRATO STAR 4
SOTTOVUOTO SVX 6
SOTTOVUOTO ECLIPSE 8

KIT IMPIANTI SOLARI

KIT COMPLETI ACS CON POMPA DI CALORE 10
KIT COMPLETI ACS PRODUZIONE ISTANTANEA 11
KIT COMPLETI ACS CONF. ECO 12
KIT COMPLETI ACS CONF. "D" 14
KIT COMPLETI NB ACS CONF. "D" 16
KIT COMPLETI ACS CONF. SOTTOVUOTO 18
KIT COMPLETI NB ACS CONF. SOTTOVUOTO 20
KIT COMPLETI ACS CONF. "C" 22
KIT COMPLETI NB ACS CONF. "C" 24
KIT SOLARE CIRCOLAZIONE NATURALE - "STARKNH" 55

BOLLITORI

BOLLITORE A POMPA DI CALORE - "FUTURA 250" 26
PUFFER ACCUMULO ECO FRESH 28
BOLLITORE PREASSEMBLATO ECO 29
BOLLITORE SOLARE ACS SINGOLO SCAMB. 30
BOLLITORE SOLARE ACS DOPPIO SCAMB. 31
BOLLITORE SOLARE NB ACS SINGOLO SCAMB. 32
BOLLITORE SOLARE NB ACS DOPPIO SCAMB. 33
BOLLITORE SANITARIO POMPE DI CALORE MONO SERP. 34
BOLLITORE SANITARIO POMPE DI CALORE DOPPIO SERP. 35
BOLLITORE SANITARIO NB POMPE DI CALORE DOPPIO SERP. 36
ACCESSORI 37

ACCUMULI

TANK IN TANK MONO SERP. 38
PUFFER PRODUZIONE ISTANTANEA ACS 39
PUFFER SCAMBIATORI FISSI ED ESTRAIBILI 40
PUFFER PER ACQUA CALDA E REFRIGERATA 42
SERBATOI INERZIALI PER POMPA DI CALORE PENSILI 43

COMPONENTI

MODULO PRODUZIONE ACS ISTANTANEA - COMPATTO 44
MODULO PRODUZIONE ACS ISTANTANEA
REGOLAZIONE ELETTRONICA 45
GRUPPI DI CIRCOLAZIONE 47
CENTRALINE SOLARI 49
ACCESSORI 53
COMPONENTI CIRCUITI SOLARI 54

COLLETTORE SOLARE PIANO VETRATO - STAR

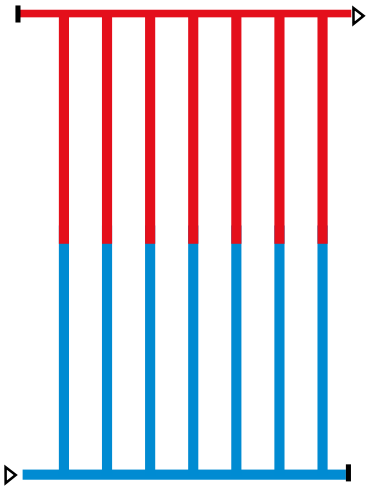

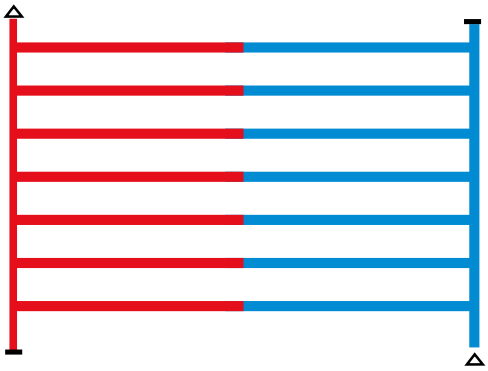

CURVA DI EFFICIENZA ISTANTANEA (AREA APERTURA)

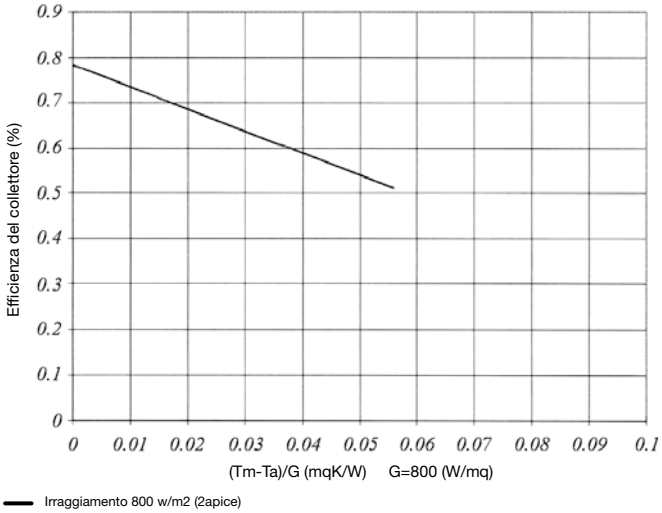

CURVA PERDITE DI CARICO

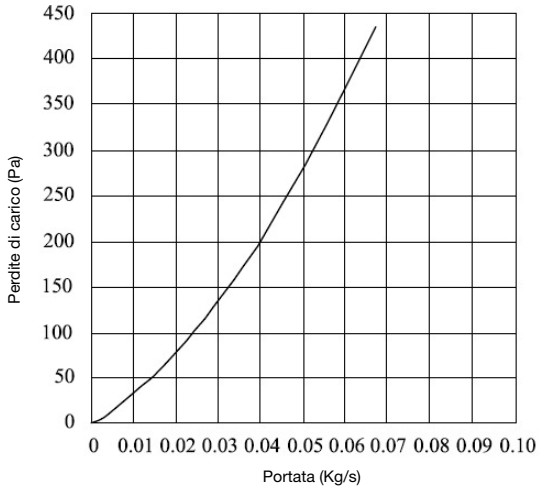

Codice	STARCS2000	STARCS2600
Descrizione	Collettore solare Star 2000	Collettore solare Star 2600
Numero tubi assorbitore	10	10
Diam. tubi assobitore	8 mm	8 mm
Fluido termovettore	Soluzione acqua/glicole	Soluzione acqua/glicole
Capacità assorbitore	1,75 Lt.	2,12 Lt.
Superficie lorda	2,03 mq	2,53 mq
Superficie assorbitore	1,81 mq	2,30 mq
Tipo assorbitore	Alluminio selettivo/Tubi in rame assorbimento=95% emissività=5%. Saldatura laser	
Dimensioni collettore	2010x1010x110 mm	2005x1266x110 mm
Peso collettore	38 Kg	45,4 Kg
Assorbimento	95% +/- 2%	95% +/- 2%
Emissione	5% +/- 2%	5% +/- 2%
Tipo di costruzione	Vasca monoblocco in alluminio stampata (alluminio Alloy 5754)	
Isolamento	60 mm Lana di roccia precompressa rivestita feltro con fibre di vetro. Conducibilità λ=0,35 W/m/°C DIN 56612 a 0°C	
Guarnizioni	EPDM campo di resistenza -40°C +200°C	
Vetro	Solare temprato alta resistenza a basso contenuto di ossidi di ferro. Permeabilità alla luce >92% ANSI Z97-1 BS 6206 DIN52337	
Garanzia	5 anni	5 anni
Rendimento ottico (rif.apertura)	(%) 0,79	(%) 0,79
K1 coefficiente trasmissione (rif.apertura)	(W/m²K²) 4,03	(W/m²K²) 4,03
K2 coefficiente trasmissione (rif.apertura)	(W/m²K²) 0,014	(W/m²K²) 0,014

BASI DI SUPPORTO PER COLL. STAR

ANCORAGGI E TRIANGOLI

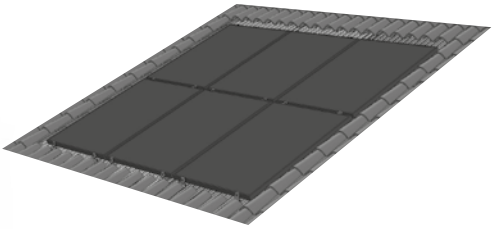

VASCHE PER INCASSO

KIT RACCORDERIA

Tabella scelta basi di supporto per campo solare

NUOVA GAMMA

		PROFILI VERTICALI PER TETTO PIANO E INCLINATO		POSA AD INCASSO	
		Codice		Codice	
X 1	STARCS2600	STAR26BI1		STARINC1	€ 591,00
	STARCS2000	STAR20BI1			
X 2	STARCS2600	STAR26BI2		STARINC2	€ 987,00
	STARCS2000	STAR20BI2			
X 3	STARCS2600	STAR26BI3		STARINC3	€ 1.382,00
	STARCS2000	STAR20BI3			
X 4	STARCS2600	STAR26BI4		STARINC4	€ 1.973,00
	STARCS2000	STAR20BI4			
X 5	STARCS2600	STAR26BI5		STARINC5	€ 2.368,00
	STARCS2000	STAR20BI5			
X 6	STARCS2600	STAR26BI6		STARINC6	€ 2.764,00
	STARCS2000	STAR20BI6			

Tabella scelta raccorderia

	1 x	2 x	3 x	4 x	5 x	6 x
Codice	RAC1C	RAC2C	RAC3C	RAC4C	RAC5C	RAC6C

Tabella scelta ancoraggi e triangoli ordinare sempre a parte

	1 x	2 x	3 x	4 x	5 x	6 x
Ancoraggio per marsigliesi e portoghesi	ANCTE1	ANCTE2	ANCTE3	ANCTE4	ANCTE5	ANCTE6
Ancoraggio per coppo-tegola coppo-coppo	ANCCO1	ANCCO2	ANCCO3	ANCCO4	ANCCO5	ANCCO6
Ancoraggio universale - vitoni	ANCVT1	ANCVT2	ANCVT3	ANCVT4	ANCVT5	ANCVT6
Triangoli per installazione su tetti piani	STARTRIP1	STARTRIP2	STARTRIP3	STARTRIP4	STARTRIP5	STARTRIP6
Coppia tiranti L 2,2 mt. per triangoli per installazione su tetti piani	STARTX					
Profili di supporto orizzontali per tetto inclinato collettori piani STARCS	STARBIO					

NOVITÀ

N.B.: Nell'installazione in batteria fino a 3 collettori solari si consiglia di utilizzare 1 coppia di tiranti STARTX, da 4 a 6 collettori solari 2 coppie di tiranti STARTX.

KSSM

Codice	Descrizione	
KSSM	Kit sfiato sonda. Valvola sfogo aria manuale.	
MAN22	Manicotto d. 22x22	
RF2234	Raccordo 22x3/4 F	
TAP22	Tappo d. 22	
NIP2234	Raccordo 22x3/4 Maschio	

COLLETTORE SOLARE SOTTOVUOTO - SVX

SOLAR KEYMARK

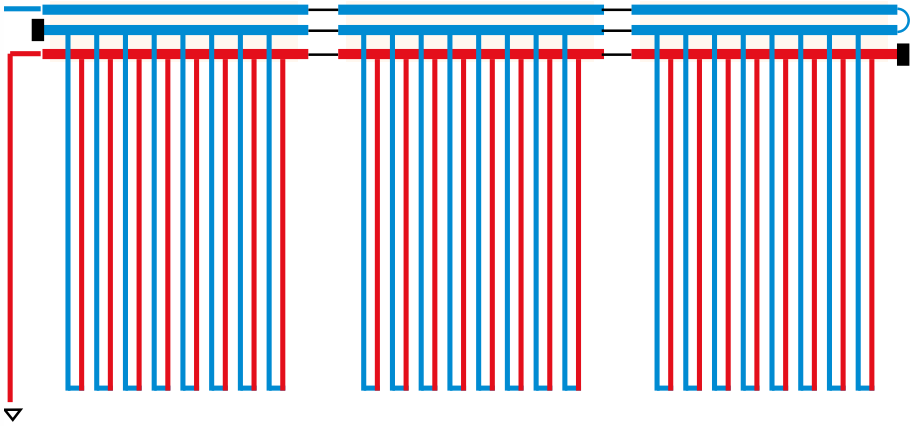

CURVA DI POTENZA SVX102200 - 10 TUBI

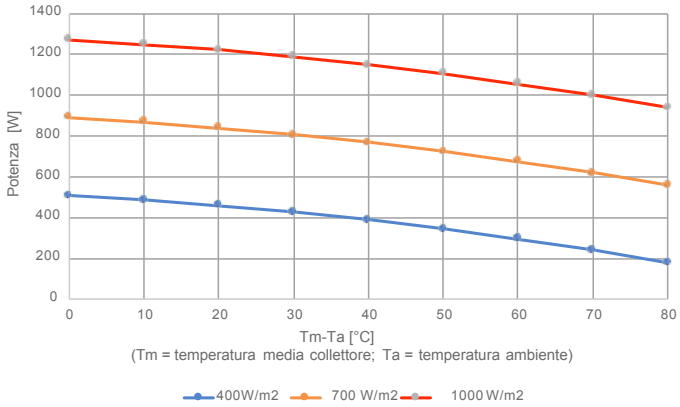

CURVA DI POTENZA SVX153180 - 15 TUBI

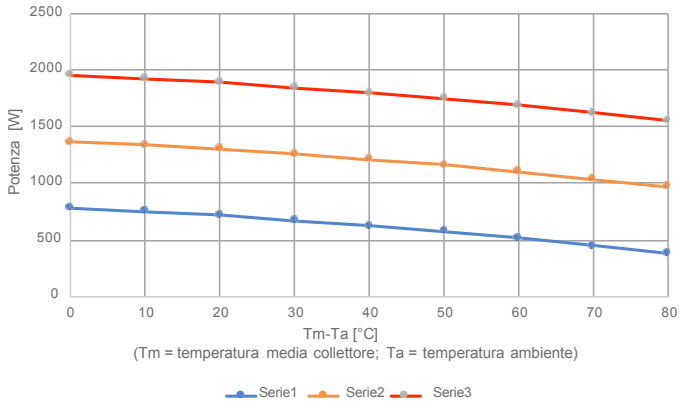

Codice	SVX102200 Versione 10 TUBI	SVX153180 Versione 15 TUBI
Descrizione	Collettore sottovuoto SV10 CPC U-Pipe	Collettore sottovuoto SV15 CPC U-Pipe
Numero tubi assorbitore	10	15
Diam. tubi sottovuoto mm	58	58
Fluido termovettore	Soluzione acqua/glicole	Soluzione acqua/glicole
Capacità assorbitore Lt.	2,48	3,28
Superficie lorda mq	2,12	3,18
Superficie assorbitore mq	2,57	3,85
Superficie di apertura mq	1,91	2,87
Tipo assorbitore	Altamente selettivo	Altamente selettivo
Dimensioni collettore mm	1921x1106x114	1921x1656x114 mm
Peso collettore Kg	41,5	72
Assorbimento	94,5% +/- 2%	94,5% +/- 2%
Emissione	6,5% +/- 0,5%	6,5% +/- 0,5%
Tipo di costruzione	Tubi sottovuto con parabole riflettenti e tubi in rame ad U	Tubi sottovuto con parabole riflettenti e tubi in rame ad U
Isolamento	45 mm lana di roccia nel case superiore	45 mm lana di roccia nel case superiore
Guarnizioni	Nylon	Nylon
Vetro mm	1,6	1,6
Garanzia	5 anni	5 anni
Rendimento ottico (rif.apertura)	(%) 0,600	(%) 0,615
K1 coefficiente trasmissione (rif.apertura)	(W/m²K²) 0,910	(W/m²K²) 0,850
K2 coefficiente trasmissione (rif.apertura)	(W/m²K²) 0,013	(W/m²K²) 0,009

BASI DI SUPPORTO E RACCORDI PER SOTTOVUOTO SVX

BASI PER TETTO INCLINATO CON VITONI

BASI PER TETTO PIANO

KIT RACCORDERIA

		BASE DI SUPPORTO PER TETTO INCLINATO		BASE DI SUPPORTO PER TETTO PIANO		RACCORDERIA	
		Codice		Codice		Codice	
X 1	10 TUBI	SVXBAS101		SVXBTP101		SVXRAC001	
	15 TUBI	SVXBAS151		SVXBTP151			
X 2	10 TUBI	SVXBAS102		SVXBTP102		SVXRAC002	
	15 TUBI	SVXBAS152		SVXBTP152			
X 3	10 TUBI	SVXBAS103		SVXBTP103		SVXRAC003	
	15 TUBI	SVXBAS153		SVXBTP153			
X 4	10 TUBI	SVXBAS104		SVXBTP104		SVXRAC004	
	15 TUBI	SVXBAS154		SVXBTP154			
X 5	10 TUBI	SVXBAS105		SVXBTP105		SVXRAC005	
	15 TUBI	SVXBAS155		SVXBTP155			
X 6	10 TUBI	SVXBAS106		SVXBTP106		SVXRAC006	
	15 TUBI	SVXBAS156		SVXBTP156			

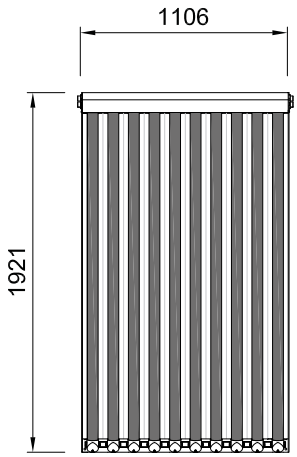

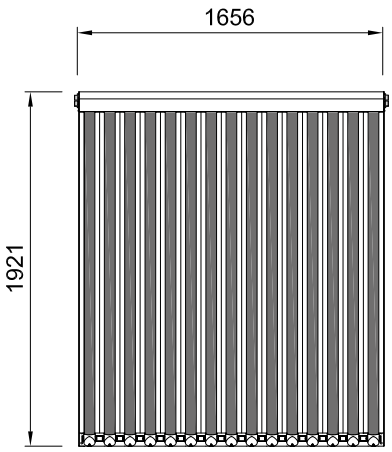

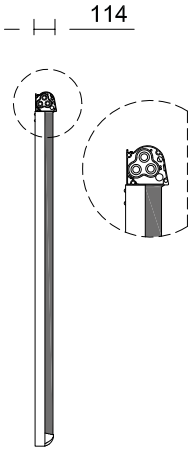

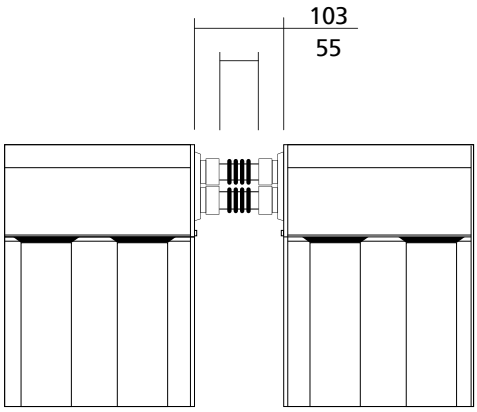

SVXRACAGG

Codice	Descrizione	PREZZO
SVXRACAGG	Raccordi per n.1 collettore aggiuntivo	€ 66,00

STAGNAZIONE ADDIO!

Con il collettore solare sottovuoto **ECLIPSE COVER SYSTEM** la stagnazione non si verificherà mai e il vostro impianto solare sarà sempre efficiente al 100%.

ECLIPSE è il primo collettore a tubi sottovuoto al mondo con un rivoluzionario sistema intelligente di oscuramento automatico che controlla e mantiene in perfetta efficienza il vostro impianto solare termico 365 giorni all'anno.
Nel progettare il nuovo collettore solare ECLIPSE sono stati presi in considerazione tutti gli elementi che definiscono un collettore solare sottovuoto ponendosi l'obbiettivo di creare qualcosa di completamente nuovo. Invece di usare ventole, dissipatori o altre soluzioni tradizionali, per controllare la SOVRATEMPERATURA è stato sviluppato un innovativo sistema di oscuramento a lamine rotanti, controllate da una centralina con microprocessore.

CURVA DI POTENZA SVX102200E - 10 TUBI

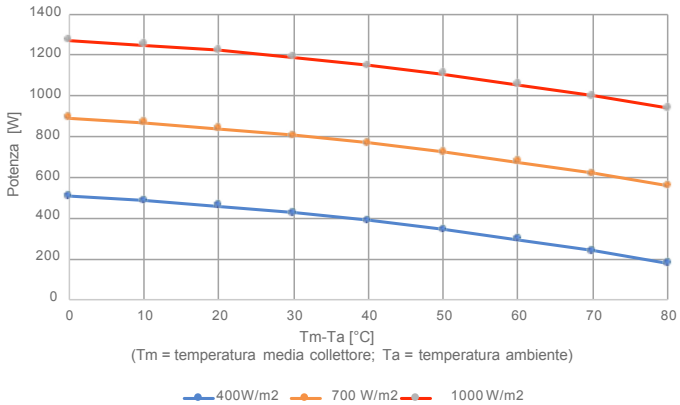

CURVA DI POTENZA SVX153180E - 15 TUBI

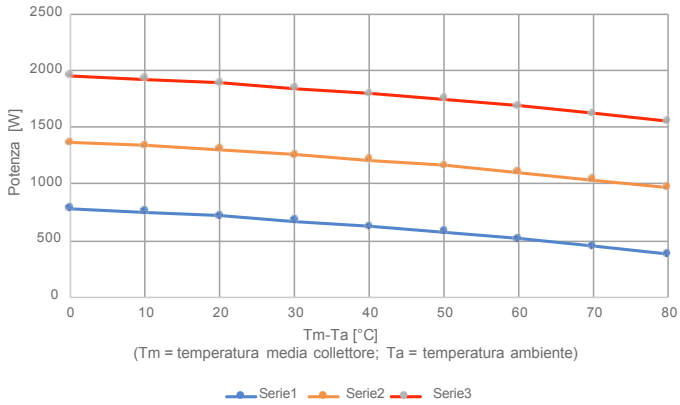

Codice	SVX102200E	SVX153180E
Numero tubi sottovuoto	10	15
Numero massimo collettori batteria	6	6
Numero attacchi	6	6
Dimensione attacchi	¾"M	¾"M
Superficie di apertura mq	1,91	2,87
Superficie di assorbimento mq	2,57	3,85
Superficie lorda mq	2,12	3,18
Dimensioni (LxHxP) mm	1921x1106x114	1921x1656x114
Spessore isolamento testata, coppella fresata in lana di vetro alluminata mm	47 mm	47
Diametro-Lunghezza tubi sottovuoto mm	58/47 - 1800	58/47 - 1800
Inclinazione consigliata °C	15-75°	15-75°
Peso Kg	41,5	72
Contenuto di fluido termovettore Lt.	2,48	3,28
Garanzia	5 anni	5 anni
Rendimento ottico (rif. sup. apertura)	(%) 0,600	(%) 0,615
K1 coefficiente trasmissione (rif. sup. apertura)	(W/m²K²) 0,910	(W/m²K²) 0,850
K2 coefficiente trasmissione (rif. sup. apertura)	(W/m²K²) 0,013	(W/m²K²) 0,009

PERCHÈ UN SISTEMA ECLIPSE?

Nei periodi dell'anno di forte irraggiamento coincidenti con il periodo estivo e soprattutto nel caso di un impianto solare predisposto a fare integrazione all'impianto di riscaldamento a bassa temperatura, caratterizzato da un numero di collettori sovradimensionato rispetto al volume dell'accumulo, oppure quando un impianto solare non viene utilizzato per la chiusura delle attività legate alla struttura come scuole, palestre, case vacanza, albergi, campeggi e altro ancora, si possono raggiungere nell'impianto sovratemperature in grado nel tempo di danneggiare i componenti dell'impianto oltre a richiedere alla ripresa delle attività, l'attenzione di manutentori per il controllo del glicole e nel peggior dei casi il ricaricamento e/o lavaggio del circuito, dovendo così incorrere a spese e disservizi imprevisti.

Codice	Descrizione	
PB404	Sistema gestione Eclipse	

Codice	Descrizione	
SVXSMART	Centralina chiusura Eclipse	

N.B.: Ogni centralina gestisce n. 2 collettori sottovuoto ECLIPSE (vedere legenda sotto).

LEGENDA ABBINAMENTI	
X 1	
X 2	
X 3	+
X 4	+
X 5	+ +
X 6	+ +

N.B.: Per Kit di staffaggio e raccorderia vedere pag. 7

SISTEMA A RISPARMIO ENERGETICO

SMART GRID E CONTROLLO REMOTO

Sistema solare con integrazione in pompa di calore.

Caratteristiche principali:
- Bollitore FUTURA 250 con pompa di calore integrata completa **(vedi pag. 26)** di centralina per la gestione della temperatura
- Pannelli solari piani o sottovuoto
- Gruppo idraulico mono colonna con circolatore ad alta efficienza e centralina elettronica alloggiata nell'isolamento e precablata elettronicamente
- Kit di fissaggio per tetto inclinato o tetto piano
- Predisposizione per connessione alla rete Smart Grid e PV
- Porta connessione Modbus
- Connessione WI-FI per controllo remoto

Made in ITALY

ErP Classe energetica A+ ErP 2017

Ogni KIT comprende:

Codice	Collettore	Raccordi	Base Supp.	Ancoraggio	Bollitore	Gr. Idraulico	Centralina	Kit Vaso	Antigelo
STARKFPC2501TI	n°2 STARCS2000	RAC2C	STAR20BI2	ANCTE2	F2501	MSS1CHE	nel gruppo	VRM18+STVE+KFLE	n.1 ATG10
STARKFPC2501TP	n°2 STARCS2000	RAC2C	STAR20BI2	STARTRIP2	F2501	MSS1CHE	nel gruppo	VRM18+STVE+KFLE	n.1 ATG10
SVXKITPC2501TI	n°1 SVX102200	SVXRAC001	SVXBAS101	-	F2501	MSS1CHE	nel gruppo	VRM18+STVE+KFLE	n.1 ATG10
SVXKITPC2501TP	n°1 SVX102200	SVXRAC001	SVXBTP101	-	F2501	MSS1CHE	nel gruppo	VRM18+STVE+KFLE	n.1 ATG10

Persone	CODICE		Fissaggi	Collettore	Bollitore	Vaso Espansione	Antigelo
3-4	**STARKFPC2501TI**		T. INCLINATO	2 X STARCS2000	F2501 250 Lt.	n. 1 VRM18 18 Lt.	n. 1 ATG10 10 kg
	STARKFPC2501TP		TETTO PIANO				
3-4	**SVXKITPC2501TI**		T. INCLINATO	1 X SVX102200	F2501 250 Lt.	n. 1 VRM18 18 Lt.	n. 1 ATG10 10 Kg
	SVXKITPC2501TP		TETTO PIANO				

SISTEMA ECO FRESH

100% ANTILEGIONELLA
Ideale per ACS e integrazione
con impianti di riscaldamento a pavimento.

STAZIONE SOLARE INTEGRATA

ACS ISTANTANEA 20 l/min

RISCALDATI CON IL SOLE! ASSOLVI L'OBBLIGO DEL 35%

ErP READY

Sistema solare con accumulo rivoluzionario per poter abbinare solare, biomassa e/o pompa di calore.

Caratteristiche principali:
- Accumulo ECO FRESH con scambiatore a bordo per la produzione di acqua calda sanitaria da 20 l/m **(vedi pag. 28)**
- Pannelli solari piani o sottovuoto
- Gruppo idraulico precablato bicolonna completo di manometro, valvola di sicurezza, sfiati manuali
- Centralina elettronica con sonde precablate in grado di gestire la pompa ad alta efficienza e la caldaia
- Regolazione continua ed automatica della portata, la centralina autoregola la velocità della pompa

Ogni KIT comprende:

Codice	Collettore	Raccordi	Base Supp.	Ancoraggio	Bollitore	Gr. Idraulico	Centralina	Kit Vaso	Antigelo
STARKFW3501TI	n°2 STARCS2600	RAC2C	STAR26BI2	ANCTE2	ECOFRESH350	su bollitore	su bollitore	VRM18+STVE+KFLE	n.1 ATG10
STARKFW3501TP	n°2 STARCS2600	RAC2C	STAR26BI2	STARTRIP2	ECOFRESH350	su bollitore	su bollitore	VRM18+STVE+KFLE	n.1 ATG10
SVXKITW3501TI	n°2 SVX102200	SVXRAC002	SVXBAS102	-	ECOFRESH350	su bollitore	su bollitore	VRM18+STVE+KFLE	n.1 ATG10
SVXKITW3501TP	n°2 SVX102200	SVXRAC002	SVXBTP102	-	ECOFRESH350	su bollitore	su bollitore	VRM18+STVE+KFLE	n.1 ATG10
SVXKITW3501TI2	n°2 SVX153180	SVXRAC002	SVXBAS152	-	ECOFRESH350	su bollitore	su bollitore	VRM25+STVE+KFLE	n.1 ATG10
SVXKITW3501TP2	n°2 SVX153180	SVXRAC002	SVXBTP152	-	ECOFRESH350	su bollitore	su bollitore	VRM25+STVE+KFLE	n.1 ATG10

Persone	Codice		Fissaggi	Collettore	Bollitore	Vaso Espansione	Antigelo
3-4	**STARKFW3501TI**		T. INCLINATO	2 X STARCS2600	ECOFRESH 350 Lt.	n. 1 VRM18 18 Lt.	n. 1 ATG10 10 kg
	STARKFW3501TP		TETTO PIANO				
3-4	**SVXKITW3501TI**		T. INCLINATO	2 X SVX102200	ECOFRESH 350 Lt.	n. 1 VRM18 18 Lt.	n. 1 ATG10 10 Kg
	SVXKITW3501TP		TETTO PIANO				
3-4	**SVXKITW3501TI2**		T. INCLINATO	2 X SVX153180	ECOFRESH 350 Lt.	n. 1 VRM25 25 Lt.	n. 1 ATG10 10 Kg
	SVXKITW3501TP2		TETTO PIANO				

KIT COMPLETI ACS CONFIGURAZIONE ECO

TOTALMENTE PREMONTATO - CENTRALINA EVOLUTA

DATI TECNICI	u.m.	valore
Potenza nominale	W	37
Velocità	rpm	800 - 4300
Consumo di energia	W	3 - 45
Corrente	A	0,03 - 0,44

Sistema per ACS al TOP di Gamma, estetica unica e curata.

Caratteristiche principali:
- Bollitore doppio serpentino preassemblato ECO **(vedi pag. 29)**
- Pannelli solari piani o sottovuoto
- Gruppo idraulico precablato bicolonna completo di manometro, valvola di sicurezza, sfiati manuali
- Centralina elettronica con sonde precablate in grado di gestire la pompa ad alta efficienza e la caldaia
- Regolazione continua ed automatica della portata, la centralina autoregola la velocità della pompa mantenendo la differenza di temperatura costante tra pannello e bollitore

Ogni KIT comprende:

Codice	Collettore	Raccordi	Base Supp.	Ancoraggio	Bollitore	Gr. Idraulico	Centralina	Kit Vaso	Antigelo
ECOKF2002TI	n.1 STARCS2600	RAC1C	STAR26BI1	ANCTE1	ECO202AE	su bollitore	su bollitore	VRM18+STVE+KFLE	n.1 ATG10
ECOKF2002TP	n.1 STARCS2600	RAC1C	STAR26BI1	STARTRIP1	ECO202AE	su bollitore	su bollitore	VRM18+STVE+KFLE	n.1 ATG10
ECOKF2002INC	n.1 STARCS2600	RAC1C	STARINC1	-	ECO202AE	su bollitore	su bollitore	VRM18+STVE+KFLE	n.1 ATG10
ECOKF3002TI	n.2 STARCS2600	RAC2C	STAR26BI2	ANCTE2	ECO302AE	su bollitore	su bollitore	VRM18+STVE+KFLE	n.1 ATG10
ECOKF3002TP	n.2 STARCS2600	RAC2C	STAR26BI2	STARTRIP2	ECO302AE	su bollitore	su bollitore	VRM18+STVE+KFLE	n.1 ATG10
ECOKF3002INC	n.2 STARCS2600	RAC2C	STARINC2	-	ECO302AE	su bollitore	su bollitore	VRM18+STVE+KFLE	n.1 ATG10
ECOKF5002TI	n.3 STARCS2600	RAC3C	STAR26BI3	ANCTE3	ECO502AE	su bollitore	su bollitore	VRM18+STVE+KFLE	n.1 ATG10
ECOKF5002TP	n.3 STARCS2600	RAC3C	STAR26BI3	STARTRIP3	ECO502AE	su bollitore	su bollitore	VRM18+STVE+KFLE	n.1 ATG10
ECOKF5002INC	n.3 STARCS2600	RAC3C	STARINC3	-	ECO502AE	su bollitore	su bollitore	VRM18+STVE+KFLE	n.1 ATG10
ECOSVX2002I	n.1 SVX102200	SVXRAC001	SVXBAS101	-	ECO202AE	su bollitore	su bollitore	VRM18+STVE+KFLE	n.1 ATG10
ECOSVX2002P	n.1 SVX102200	SVXRAC001	SVXBTP101	-	ECO202AE	su bollitore	su bollitore	VRM18+STVE+KFLE	n.1 ATG10
ECOSVX3002I	n.2 SVX102200	SVXRAC002	SVXBAS102	-	ECO302AE	su bollitore	su bollitore	VRM25+STVE+KFLE	n.1 ATG10
ECOSVX3002P	n.2 SVX102200	SVXRAC002	SVXBTP102	-	ECO302AE	su bollitore	su bollitore	VRM25+STVE+KFLE	n.1 ATG10
ECOSVX5002I	n.2 SVX153181	SVXRAC002	SVXBAS152	-	ECO502AE	su bollitore	su bollitore	VRM40+STVE+KFLE	n.1 ATG10
ECOSVX5002P	n.2 SVX153180	SVXRAC002	SVXBTP152	-	ECO502AE	su bollitore	su bollitore	VRM40+STVE+KFLE	n.1 ATG10

KIT COMPLETI ACS CONFIGURAZIONE ECO

ZENITH

Persone*	Codice		Fissaggi	Collettore	Bollitore	Vaso Espansione	Antigelo
COLLETTORI PIANI STAR							
2-3	**ECOKF2002TI**		T. INCLINATO	1 X STARCS2600	ECO202AE 200 Lt.	n.1 VRM18 18 Lt.	n.1 ATG10 10 Kg.
	ECOKF2002TP		TETTO PIANO				
	ECOKF2002INC		INCASSO				
4-5	**ECOKF3002TI**		T. INCLINATO	2 X STARCS2600	ECO302AE 300 Lt.	n.1 VRM18 18 Lt.	n.1 ATG10 10 Kg.
	ECOKF3002TP		TETTO PIANO				
	ECOKF3002INC		INCASSO				
5-6	**ECOKF5002TI**		T. INCLINATO	3 X STARCS2600	ECO502AE 500 Lt.	n.1 VRM18 18 Lt.	n.1 ATG10 10 Kg.
	ECOKF5002TP		TETTO PIANO				
	ECOKF5002INC		INCASSO				
COLLETTORI SOTTOVUOTO							
2-3	**ECOSVX2002I**		T. INCLINATO	1 X SVX102200	ECO202AE 200 Lt.	n.1 VRM18 18 Lt.	n.1 ATG10 10 Kg.
	ECOSVX2002P		TETTO PIANO				
4-5	**ECOSVX3002I**		T. INCLINATO	2 X SVX102200	ECO302AE 300 Lt.	n.1 VRM25 25 Lt.	n.1 ATG10 10 Kg.
	ECOSVX3002P		TETTO PIANO				
7-8	**ECOSVX5002I**		T. INCLINATO	2 X SVX153180	ECO502AE 500 Lt.	n.1 VRM40 40 Lt.	n.1 ATG10 10 Kg.
	ECOSVX5002P		TETTO PIANO				

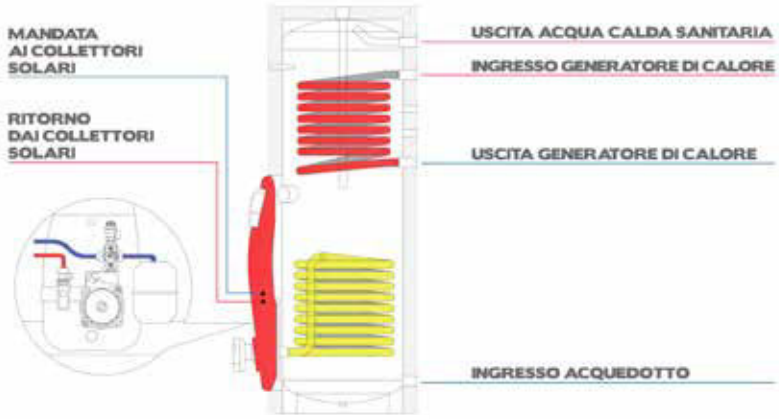

N.B.: L' indicazione del numero di persone alle quali può asservire il kit per la copertura parziale del fabbisogno di acqua calda sanitaria è puramente indicativo. La copertura energetica della produzione di a.c.s. È variabile a seconda della località di installazione, dell'inclinazione e dell'orientamento dei pannelli stessi. MBM Group s.r.l. non è responsabile per qualsiasi reclamo dovuto a copertua energetica che non soddisfi il cliente.

Gruppo idraulico bicolonna con centralina elettronica MTDC PRECABLATA

Kit solare termico con gruppo idraulico ed elettronica con caratteristiche evolute.
Maggiore controllo dell'impianto e riduzione dei fermi pompa. Elettronica completamente precablata.

Caratteristiche principali:
- Bollitore vetrificato mono e doppia serpentina **(vedi pag. 30/31)**
- Gruppo idraulico bicolonna con termometri analogici su mandata e ritorno
- Pannelli solari piani
- Centralina elettronica totalmente precablata con spina e morsetto esterno per sonda solare
- Elettronica con n. 2 relè, controllo pompa con velocità variabile, possibilità di controllo 2 campi solari, 2 bollitori, piscine, ecc.
- Kit disponibili con fissaggio a scelta: parallelo tetto, tetto piano, ad incasso

Ogni KIT comprende:

Codice	Collettore	Raccordi	Base Supp.	Ancoraggio	Bollitore	Gr. Idraulico	Centralina	Kit Vaso	Antigelo
STARKF1601DTI	n.1 STARCS2000	RAC1C	STAR20BI1	ANCTE1	BHT1601	MSS212CHE	nel gruppo	VRM18+STVE+KFLE	n.1 ATG10
STARKF1601DTP	n.1 STARCS2000	RAC1C	STAR20BI1	STARTRIP1	BHT1601	MSS212CHE	Nel gruppo	VRM18+STVE+KFLE	n.1 ATG10
STARKF2001DTI	n.1 STARCS2600	RAC1C	STAR26BI1	ANCTE1	BHT2001	MSS212CHE	Nel gruppo	VRM18+STVE+KFLE	n.1 ATG10
STARKF2001DTP	n.1 STARCS2600	RAC1C	STAR26BI1	STARTRIP1	BHT2001	MSS212CHE	Nel gruppo	VRM18+STVE+KFLE	n.1 ATG10
STARKF2001DINC	n.1 STARCS2600	RAC1C	STARINC1	-	BHT2001	MSS212CHE	Nel gruppo	VRM18+STVE+KFLE	n.1 ATG10
STARKF3001DTI	n.2 STARCS2600	RAC2C	STAR26BI2	ANCTE2	BHT3001	MSS212CHE	Nel gruppo	VRM18+STVE+KFLE	n.1 ATG10
STARKF3001DTP	n.2 STARCS2600	RAC2C	STAR26BI2	STARTRIP2	BHT3001	MSS212CHE	Nel gruppo	VRM18+STVE+KFLE	n.1 ATG10
STARKF3001DINC	n.2 STARCS2600	RAC2C	STARINC2	-	BHT3001	MSS212CHE	Nel gruppo	VRM18+STVE+KFLE	n.1 ATG10
STARKF2002DTI	n.1 STARCS2600	RAC1C	STAR26BI1	ANCTE1	BHT2002	MSS212CHE	Nel gruppo	VRM18+STVE+KFLE	n.1 ATG10
STARKF2002DTP	n.1 STARCS2600	RAC1C	STAR26BI1	STARTRIP1	BHT2002	MSS212CHE	Nel gruppo	VRM18+STVE+KFLE	n.1 ATG10
STARKF2002DINC	n.1 STARCS2600	RAC1C	STARINC1	-	BHT2002	MSS212CHE	Nel gruppo	VRM18+STVE+KFLE	n.1 ATG10
STARKF3002DTI	n.2 STARCS2600	RAC2C	STAR26BI2	ANCTE2	BHT3002	MSS212CHE	Nel gruppo	VRM18+STVE+KFLE	n.1 ATG10
STARKF3002DTP	n.2 STARCS2600	RAC2C	STAR26BI2	STARTRIP2	BHT3002	MSS212CHE	Nel gruppo	VRM18+STVE+KFLE	n.1 ATG10
STARKF3002DINC	n.2 STARCS2600	RAC2C	STARINC2	-	BHT3002	MSS212CHE	Nel gruppo	VRM18+STVE+KFLE	n.1 ATG10
STARKF4002DTI	n.3 STARCS2000	RAC3C	STAR20BI3	ANCTE3	BHT4002	MSS212CHE	Nel gruppo	VRM25+STVE+KFLE	n.1 ATG10
STARKF4002DTP	n.3 STARCS2000	RAC3C	STAR20BI3	STARTRIP3	BHT4002	MSS212CHE	Nel gruppo	VRM25+STVE+KFLE	n.1 ATG10
STARKF5002DTI	n.3 STARCS2600	RAC3C	STAR26BI3	ANCTE3	BHT5002	MSS212CHE	Nel gruppo	VRM25+STVE+KFLE	n.1 ATG10
STARKF5002DTP	n.3 STARCS2600	RAC3C	STAR26BI3	STARTRIP3	BHT5002	MSS212CHE	Nel gruppo	VRM25+STVE+KFLE	n.1 ATG10
STARKF5002DINC	n.3 STARCS2600	RAC3C	STARINC3	-	BHT5002	MSS212CHE	Nel gruppo	VRM25+STVE+KFLE	n.1 ATG10
STARKF8002DTI	n.5 STARCS2600	RAC5C	STAR26BI5	ANCTE5	BHT8002	MSS212CHE	Nel gruppo	VRM25+STVE+KFLE	n.2 ATG10
STARKF8002DTP	n.5 STARCS2600	RAC5C	STAR26BI5	STARTRIP5	BHT8002	MSS212CHE	Nel gruppo	VRM25+STVE+KFLE	n.2 ATG10
STARKF8002DINC	n.5 STARCS2600	RAC5C	STARINC5	-	BHT8002	MSS212CHE	Nel gruppo	VRM25+STVE+KFLE	n.2 ATG10
STARKF10002DTI	n.6 STARCS2600	RAC6C	STAR26BI6	ANCTE6	BHT10002	MSS212CHE	Nel gruppo	VRM40+STVE+KFLE	n.2 ATG10
STARKF10002DTP	n.6 STARCS2600	RAC6C	STAR26BI6	STARTRIP6	BHT10002	MSS212CHE	Nel gruppo	VRM40+STVE+KFLE	n.2 ATG10
STARKF10002DINC	n.6 STARCS2600	RAC6C	STARINC6	-	BHT10002	MSS212CHE	Nel gruppo	VRM40+STVE+KFLE	n.2 ATG10

KIT COMPLETI ACS CONFIGURAZIONE D

Persone*	Codice		Fissaggi	Collettore	Bollitore	Vaso espansione	Antigelo
MONO-SERPENTINO							
1 - 2	**STARKF1601DTI**		T. INCLINATO	1 X STARCS2000	BHT1601 160 Lt.	n.1 VRM18 18 Lt.	n.1 ATG10 10 Kg.
	STARKF1601DTP		TETTO PIANO				
2	**STARKF2001DTI**		T. INCLINATO	1 X STARCS2600	BHT2001 200 Lt.	n.1 VRM18 18 Lt.	n.1 ATG10 10 Kg.
	STARKF2001DTP		TETTO PIANO				
	STARKF2001DINC		INCASSO				
4 - 5	**STARKF3001DTI**		T. INCLINATO	2 X STARCS2600	BHT3001 300 Lt.	n.1 VRM18 18 Lt.	n.1 ATG10 10 Kg.
	STARKF3001DTP		TETTO PIANO				
	STARKF3001DINC		INCASSO				
DOPPIO-SERPENTINO							
2	**STARKF2002DTI**		T. INCLINATO	1 X STARCS2600	BHT2002 200 Lt.	n.1 VRM18 18 Lt.	n.1 ATG10 10 Kg.
	STARKF2002DTP		TETTO PIANO				
	STARKF2002DINC		INCASSO				
4 - 5	**STARKF3002DTI**		T. INCLINATO	2 X STARCS2600	BHT3002 300 Lt.	n.1 VRM18 18 Lt.	n.1 ATG10 10 Kg.
	STARKF3002DTP		TETTO PIANO				
	STARKF3002DINC		INCASSO				
5 - 6	**STARKF4002DTI**		T. INCLINATO	3 X STARCS2000	BHT4002 400 Lt.	n.1 VRM25 25 Lt.	n.1 ATG10 10 Kg.
	STARKF4002DTP		TETTO PIANO				
7 - 8	**STARKF5002DTI**		T. INCLINATO	3 X STARCS2600	BHT5002 500 Lt.	n.1 VRM25 25 Lt.	n.1 ATG10 10 Kg.
	STARKF5002DTP		TETTO PIANO				
	STARKF5002DINC		INCASSO				
11 - 12	**STARKF8002DTI**		T. INCLINATO	5 X STARCS2600	BHT8002 800 Lt.	n.1 VRM25 25 Lt.	n.2 ATG10 20 Kg.
	STARKF8002DTP		TETTO PIANO				
	STARKF8002DINC		INCASSO				
14-16	**STARKF10002DTI**		T. INCLINATO	6 X STARCS2600	BHT10002 1000 Lt.	n.1 VRM40 40 Lt.	n.2 ATG10 20 Kg.
	STARKF10002DTP		TETTO PIANO				
	STARKF10002DINC		INCASSO				

N.B.: L' indicazione del numero di persone alle quali può asservire il kit per la copertura parziale del fabbisogno di acqua calda sanitaria è puramente indicativo. La copertura energetica della produzione di a.c.s. È variabile a seconda della località di installazione, dell'inclinazione e dell'orientamento dei pannelli stessi. MBM Group s.r.l. non è responsabile per qualsiasi reclamo dovuto a copertua energetica che non soddisfi il cliente.

KIT COMPLETI NB ACS CONFIGURAZIONE D

NUOVA GAMMA

Gruppo idraulico bicolonna con centralina elettronica MTDC PRECABLATA

Kit solare termico con gruppo idraulico ed elettronica con caratteristiche evolute.
Maggiore controllo dell'impianto e riduzione dei fermi pompa. Elettronica completamente precablata.

Caratteristiche principali:
- Bollitore NB vetrificato mono e doppia serpentina **(vedi pag. 32/33)**
- Gruppo idraulico bicolonna con termometri analogici su mandata e ritorno
- Pannelli solari piani
- Centralina elettronica totalmente precablata con spina e morsetto esterno per sonda solare
- Elettronica con n. 2 relè, controllo pompa con velocità variabile, possibilità di controllo 2 campi solari, 2 bollitori, piscine, ecc.
- Kit disponibili con fissaggio a scelta: parallelo tetto, tetto piano, ad incasso

Ogni KIT comprende:

Codice	Collettore	Raccordi	Base Supp.	Ancoraggio	Bollitore	Gr. Idraulico	Centralina	Kit Vaso	Antigelo
STARKFNB1601DTI	n.1 STARCS2000	RAC1C	STAR20BI1	ANCTE1	BNB1601	MSS212CHE	nel gruppo	VRM18+STVE+KFLE	n.1 ATG10
STARKFNB1601DTP	n.1 STARCS2000	RAC1C	STAR20BI1	STARTRIP1	BNB1601	MSS212CHE	Nel gruppo	VRM18+STVE+KFLE	n.1 ATG10
STARKFNB2001DTI	n.1 STARCS2600	RAC1C	STAR26BI1	ANCTE1	BNB2001	MSS212CHE	Nel gruppo	VRM18+STVE+KFLE	n.1 ATG10
STARKFNB2001DTP	n.1 STARCS2600	RAC1C	STAR26BI1	STARTRIP1	BNB2001	MSS212CHE	Nel gruppo	VRM18+STVE+KFLE	n.1 ATG10
STARKFNB2001DINC	n.1 STARCS2600	RAC1C	STARINC1	-	BNB2001	MSS212CHE	Nel gruppo	VRM18+STVE+KFLE	n.1 ATG10
STARKFNB3001DTI	n.2 STARCS2600	RAC2C	STAR26BI2	ANCTE2	BNB3001	MSS212CHE	Nel gruppo	VRM18+STVE+KFLE	n.1 ATG10
STARKFNB3001DTP	n.2 STARCS2600	RAC2C	STAR26BI2	STARTRIP2	BNB3001	MSS212CHE	Nel gruppo	VRM18+STVE+KFLE	n.1 ATG10
STARKFNB3001DINC	n.2 STARCS2600	RAC2C	STARINC2	-	BNB3001	MSS212CHE	Nel gruppo	VRM18+STVE+KFLE	n.1 ATG10
STARKFNB2002DTI	n.1 STARCS2600	RAC1C	STAR26BI1	ANCTE1	BNB2002	MSS212CHE	Nel gruppo	VRM18+STVE+KFLE	n.1 ATG10
STARKFNB2002DTP	n.1 STARCS2600	RAC1C	STAR26BI1	STARTRIP1	BNB2002	MSS212CHE	Nel gruppo	VRM18+STVE+KFLE	n.1 ATG10
STARKFNB2002DINC	n.1 STARCS2600	RAC1C	STARINC1	-	BNB2002	MSS212CHE	Nel gruppo	VRM18+STVE+KFLE	n.1 ATG10
STARKFNB3002DTI	n.2 STARCS2600	RAC2C	STAR26BI2	ANCTE2	BNB3002	MSS212CHE	Nel gruppo	VRM18+STVE+KFLE	n.1 ATG10
STARKFNB3002DTP	n.2 STARCS2600	RAC2C	STAR26BI2	STARTRIP2	BNB3002	MSS212CHE	Nel gruppo	VRM18+STVE+KFLE	n.1 ATG10
STARKFNB3002DINC	n.2 STARCS2600	RAC2C	STARINC2	-	BNB3002	MSS212CHE	Nel gruppo	VRM18+STVE+KFLE	n.1 ATG10
STARKFNB4002DTI	n.3 STARCS2000	RAC3C	STAR20BI3	ANCTE3	BNB4002	MSS212CHE	Nel gruppo	VRM25+STVE+KFLE	n.1 ATG10
STARKFNB4002DTP	n.3 STARCS2000	RAC3C	STAR20BI3	STARTRIP3	BNB4002	MSS212CHE	Nel gruppo	VRM25+STVE+KFLE	n.1 ATG10
STARKFNB5002DTI	n.3 STARCS2600	RAC3C	STAR26BI3	ANCTE3	BNB5002	MSS212CHE	Nel gruppo	VRM25+STVE+KFLE	n.1 ATG10
STARKFNB5002DTP	n.3 STARCS2600	RAC3C	STAR26BI3	STARTRIP3	BNB5002	MSS212CHE	Nel gruppo	VRM25+STVE+KFLE	n.1 ATG10
STARKFNB5002DINC	n.3 STARCS2600	RAC3C	STARINC3	-	BNB5002	MSS212CHE	Nel gruppo	VRM25+STVE+KFLE	n.1 ATG10
STARKFNB8002DTI	n.5 STARCS2600	RAC5C	STAR26BI5	ANCTE5	BNB8002	MSS212CHE	Nel gruppo	VRM25+STVE+KFLE	n.2 ATG10
STARKFNB8002DTP	n.5 STARCS2600	RAC5C	STAR26BI5	STARTRIP5	BNB8002	MSS212CHE	Nel gruppo	VRM25+STVE+KFLE	n.2 ATG10
STARKFNB8002DINC	n.5 STARCS2600	RAC5C	STARINC5	-	BNB8002	MSS212CHE	Nel gruppo	VRM25+STVE+KFLE	n.2 ATG10
STARKFNB10002DTI	n.6 STARCS2600	RAC6C	STAR26BI6	ANCTE6	BNB10002	MSS212CHE	Nel gruppo	VRM40+STVE+KFLE	n.2 ATG10
STARKFNB10002DTP	n.6 STARCS2600	RAC6C	STAR26BI6	STARTRIP6	BNB10002	MSS212CHE	Nel gruppo	VRM40+STVE+KFLE	n.2 ATG10
STARKFNB10002DINC	n.6 STARCS2600	RAC6C	STARINC6	-	BNB10002	MSS212CHE	Nel gruppo	VRM40+STVE+KFLE	n.2 ATG10

KIT COMPLETI NB ACS CONFIGURAZIONE D

Persone*	Codice		Fissaggi	Collettore	Bollitore	Vaso espansione	Antigelo
MONO-SERPENTINO							
1 - 2	**STARKFNB1601DTI**		T. INCLINATO	1 X STARCS2000	BNB1601 160 Lt.	n.1 VRM18 18 Lt.	n.1 ATG10 10 Kg.
	STARKFNB1601DTP		TETTO PIANO				
2	**STARKFNB2001DTI**		T. INCLINATO	1 X STARCS2600	BNB2001 200 Lt.	n.1 VRM18 18 Lt.	n.1 ATG10 10 Kg.
	STARKFNB2001DTP		TETTO PIANO				
	STARKFNB2001DINC		INCASSO				
4 - 5	**STARKFNB3001DTI**		T. INCLINATO	2 X STARCS2600	BNB3001 300 Lt.	n.1 VRM18 18 Lt.	n.1 ATG10 10 Kg.
	STARKFNB3001DTP		TETTO PIANO				
	STARKFNB3001DINC		INCASSO				
DOPPIO-SERPENTINO							
2	**STARKFNB2002DTI**		T. INCLINATO	1 X STARCS2600	BNB2002 200 Lt.	n.1 VRM18 18 Lt.	n.1 ATG10 10 Kg.
	STARKFNB2002DTP		TETTO PIANO				
	STARKFNB2002DINC		INCASSO				
4 - 5	**STARKFNB3002DTI**		T. INCLINATO	2 X STARCS2600	BNB3002 300 Lt.	n.1 VRM18 18 Lt.	n.1 ATG10 10 Kg.
	STARKFNB3002DTP		TETTO PIANO				
	STARKFNB3002DINC		INCASSO				
5 - 6	**STARKFNB4002DTI**		T. INCLINATO	3 X STARCS2000	BNB4002 400 Lt.	n.1 VRM25 25 Lt.	n.1 ATG10 10 Kg.
	STARKFNB4002DTP		TETTO PIANO				
7 - 8	**STARKFNB5002DTI**		T. INCLINATO	3 X STARCS2600	BNB5002 500 Lt.	n.1 VRM25 25 Lt.	n.1 ATG10 10 Kg.
	STARKFNB5002DTP		TETTO PIANO				
	STARKFNB5002DINC		INCASSO				
11 - 12	**STARKFNB8002DTI**		T. INCLINATO	5 X STARCS2600	BNB8002 800 Lt.	n.1 VRM25 25 Lt.	n.2 ATG10 20 Kg.
	STARKFNB8002DTP		TETTO PIANO				
	STARKFNB8002DINC		INCASSO				
14-16	**STARKFNB10002DTI**		T. INCLINATO	6 X STARCS2600	BNB10002 1000 Lt.	n.1 VRM40 40 Lt.	n.2 ATG10 20 Kg.
	STARKFNB10002DTP		TETTO PIANO				
	STARKFNB10002DINC		INCASSO				

N.B.: L' indicazione del numero di persone alle quali può asservire il kit per la copertura parziale del fabbisogno di acqua calda sanitaria è puramente indicativo. La copertura energetica della produzione di a.c.s. È variabile a seconda della località di installazione, dell'inclinazione e dell'orientamento dei pannelli stessi. MBM Group s.r.l. non è responsabile per qualsiasi reclamo dovuto a copertua energetica che non soddisfi il cliente.

Gruppo idraulico bicolonna con centralina elettronica MTDC PRECABLATA

Kit solare termico con pannelli sottovuoto ed elettronica con caratteristiche evolute.
Maggiore controllo dell'impianto e riduzione dei fermi pompa. Elettronica completamente precablata.

Caratteristiche principali:
- Bollitore vetrificato mono e doppia serpentina **(vedi pag. 30/31)**
- Gruppo idraulico bicolonna con termometri analogici su mandata e ritorno
- Pannelli solari sottovuoto
- Centralina elettronica totalmente precablata con spina e morsetto esterno per sonda solare
- Elettronica con n. 2 relè, controllo pompa con velocità variabile, possibilità di controllo 2 campi solari, 2 bollitori, piscine, ecc.
- Kit disponibili con fissaggio a scelta: parallelo tetto, tetto piano.

Ogni KIT comprende:

Codice	Collettore	Raccordi	Base Supp.	Bollitore	Gr. Idraulico	Centralina	Kit Vaso	Antigelo
SVXKIT1601I	n.1 SVX102200	SVXRAC001	SVXBAS101	BHT1601	MSS212CHE	Nel gruppo	VRM18+STVE+KFLE	n.1 ATG10
SVXKIT1601P	n.1 SVX102200	SVXRAC001	SVXBTP101	BHT1601	MSS212CHE	Nel gruppo	VRM18+STVE+KFLE	n.1 ATG10
SVXKIT2001I	n.1 SVX153180	SVXRAC001	SVXBAS151	BHT2001	MSS212CHE	Nel gruppo	VRM18+STVE+KFLE	n.1 ATG10
SVXKIT2001P	n.1 SVX153180	SVXRAC001	SVXBTP151	BHT2001	MSS212CHE	Nel gruppo	VRM18+STVE+KFLE	n.1 ATG10
SVXKIT3001I	n.2 SVX102200	SVXRAC002	SVXBAS102	BHT3001	MSS212CHE	Nel gruppo	VRM25+STVE+KFLE	n.1 ATG10
SVXKIT3001P	n.2 SVX102200	SVXRAC002	SVXBTP102	BHT3001	MSS212CHE	Nel gruppo	VRM25+STVE+KFLE	n.1 ATG10
SVXKIT2002I	n.1 SVX153180	SVXRAC001	SVXBAS151	BHT2002	MSS212CHE	Nel gruppo	VRM18+STVE+KFLE	n.1 ATG10
SVXKIT2002P	n.1 SVX153180	SVXRAC001	SVXBTP151	BHT2002	MSS212CHE	Nel gruppo	VRM18+STVE+KFLE	n.1 ATG10
SVXKIT3002I	n.2 SVX102200	SVXRAC002	SVXBAS102	BHT3002	MSS212CHE	Nel gruppo	VRM25+STVE+KFLE	n.1 ATG10
SVXKIT3002P	n.2 SVX102200	SVXRAC002	SVXBTP102	BHT3002	MSS212CHE	Nel gruppo	VRM25+STVE+KFLE	n.1 ATG10
SVXKIT4002I	n.2 SVX153180	SVXRAC002	SVXBAS152	BHT4002	MSS212CHE	Nel gruppo	VRM40+STVE+KFLE	n.1 ATG10
SVXKIT4002P	n.2 SVX153180	SVXRAC002	SVXBAS152	BHT4002	MSS212CHE	Nel gruppo	VRM40+STVE+KFLE	n.1 ATG10
SVXKIT5002I	n.2 SVX153180	SVXRAC002	SVXBAS152	BHT5002	MSS212CHE	Nel gruppo	VRM40+STVE+KFLE	n.1 ATG10
SVXKIT5002P	n.2 SVX153180	SVXRAC002	SVXBTP152	BHT5002	MSS212CHE	Nel gruppo	VRM40+STVE+KFLE	n.1 ATG10
SVXKIT8002I	n.3 SVX153180	SVXRAC003	SVXBAS153	BHT8002	MSS212CHE	Nel gruppo	VRM60+STVE+KFLE	n.2 ATG10
SVXKIT8002P	n.3 SVX153180	SVXRAC003	SVXBTP153	BHT8002	MSS212CHE	Nel gruppo	VRM60+STVE+KFLE	n.2 ATG10
SVXKIT10002I	n.4 SVX153180	SVXRAC004	SVXBAS154	BHT10002	MSS212CHE	Nel gruppo	VRM80+STVE+KFLE	n.2 ATG10
SVXKIT10002P	n.4 SVX153180	SVXRAC004	SVXBTP154	BHT10002	MSS212CHE	Nel gruppo	VRM80+STVE+KFLE	n.2 ATG10

KIT COMPLETI ACS SOTTOVUOTO

ZENITH

Persone*	Codice		Fissaggi	Collettore	Base supporto	Bollitore	Vaso espansione	Antigelo
MONO-SERPENTINO								
1 - 2	**SVXKIT1601I**		TETTO INCLINATO	1 X SVX102200	SVXBAS101	BHT1601 150 Lt.	n.1 VRM18 18 Lt.	n.1 ATG10 10 Kg.
	SVXKIT1601P		TETTO PIANO		SVXBTP101			
2	**SVXKIT2001I**		TETTO INCLINATO	1 X SVX153180	SVXBAS151	BHT2001 200 Lt.	n.1 VRM18 18 Lt.	n.1 ATG10 10 Kg.
	SVXKIT2001P		TETTO PIANO		SVXBTP151			
4 - 5	**SVXKIT3001I**		TETTO INCLINATO	2 X SVX102200	SVXBAS102	BHT3001 300 Lt.	n.1 VRM25 25 Lt.	n.1 ATG10 10 Kg.
	SVXKIT3001P		TETTO PIANO		SVXBTP102			
DOPPIO-SERPENTINO								
2	**SVXKIT2002I**		TETTO INCLINATO	1 X SVX153180	SVXBAS151	BHT2002 200 Lt.	n.1 VRM18 18 Lt.	n.1 ATG10 10 Kg.
	SVXKIT2002P		TETTO PIANO		SVXBTP151			
4 - 5	**SVXKIT3002I**		TETTO INCLINATO	2 X SVX102200	SVXBAS102	BHT3002 300 Lt.	n.1 VRM25 25 Lt.	n.1 ATG10 10 Kg.
	SVXKIT3002P		TETTO PIANO		SVXBTP102			
5 - 6	**SVXKIT4002I**		TETTO INCLINATO	2 X SVX153180	SVXBAS152	BHT4002 400 Lt.	n.1 VRM40 40 Lt.	n.1 ATG10 10 Kg.
	SVXKIT4002P		TETTO PIANO		SVXBTP152			
7 - 8	**SVXKIT5002I**		TETTO INCLINATO	2 X SVX153180	SVXBAS152	BHT5002 500 Lt.	n.1 VRM40 40 Lt.	n.1 ATG10 10 Kg.
	SVXKIT5002P		TETTO PIANO		SVXBTP152			
11 - 12	**SVXKIT8002I**		TETTO INCLINATO	3 X SVX153180	SVXBAS153	BHT8002 800 Lt.	n.1 VRM60 60 Lt.	n.2 ATG10 10 Kg.
	SVXKIT8002P		TETTO PIANO		SVXBTP153			
14-16	**SVXKIT10002I**		TETTO INCLINATO	4 X SVX153180	SVXBAS154	BHT10002 1000 Lt.	n.1 VRM80 80 Lt.	n.2 ATG10 10 Kg.
	SVXKIT10002P		TETTO PIANO		SVXBTP154			

N.B.: L' indicazione del numero di persone alle quali può asservire il kit per la copertura parziale del fabbisogno di acqua calda sanitaria è puramente indicativo. La copertura energetica della produzione di a.c.s. È variabile a seconda della località di installazione, dell'inclinazione e dell'orientamento dei pannelli stessi. MBM Group s.r.l. non è responsabile per qualsiasi reclamo dovuto a copertua energetica che non soddisfi il cliente.

KIT COMPLETI NB ACS SOTTOVUOTO

NUOVA GAMMA

Gruppo idraulico bicolonna con centralina elettronica MTDC PRECABLATA

Kit solare termico con pannelli sottovuoto ed elettronica con caratteristiche evolute.
Maggiore controllo dell'impianto e riduzione dei fermi pompa. Elettronica completamente precablata.

Caratteristiche principali:
- Bollitore NB vetrificato mono e doppia serpentina **(vedi pag. 32/33)**
- Gruppo idraulico bicolonna con termometri analogici su mandata e ritorno
- Pannelli solari sottovuoto
- Centralina elettronica totalmente precablata con spina e morsetto esterno per sonda solare
- Elettronica con n. 2 relè, controllo pompa con velocità variabile, possibilità di controllo 2 campi solari, 2 bollitori, piscine, ecc.
- Kit disponibili con fissaggio a scelta: parallelo tetto, tetto piano.

Ogni KIT comprende:

Codice	Collettore	Raccordi	Base Supp.	Bollitore	Gr. Idraulico	Centralina	Kit Vaso	Antigelo
SVXKITNB1601I	n.1 SVX102200	SVXRAC001	SVXBAS101	BNB1601	MSS212CHE	Nel gruppo	VRM18+STVE+KFLE	n.1 ATG10
SVXKITNB1601P	n.1 SVX102200	SVXRAC001	SVXBTP101	BNB1601	MSS212CHE	Nel gruppo	VRM18+STVE+KFLE	n.1 ATG10
SVXKITNB2001I	n.1 SVX153180	SVXRAC001	SVXBAS151	BNB2001	MSS212CHE	Nel gruppo	VRM18+STVE+KFLE	n.1 ATG10
SVXKITNB2001P	n.1 SVX153180	SVXRAC001	SVXBTP151	BNB2001	MSS212CHE	Nel gruppo	VRM18+STVE+KFLE	n.1 ATG10
SVXKITNB3001I	n.2 SVX102200	SVXRAC002	SVXBAS102	BNB3001	MSS212CHE	Nel gruppo	VRM25+STVE+KFLE	n.1 ATG10
SVXKITNB3001P	n.2 SVX102200	SVXRAC002	SVXBTP102	BNB3001	MSS212CHE	Nel gruppo	VRM25+STVE+KFLE	n.1 ATG10
SVXKITNB2002I	n.1 SVX153180	SVXRAC001	SVXBAS151	BNB2002	MSS212CHE	Nel gruppo	VRM18+STVE+KFLE	n.1 ATG10
SVXKITNB2002P	n.1 SVX153180	SVXRAC001	SVXBTP151	BNB2002	MSS212CHE	Nel gruppo	VRM18+STVE+KFLE	n.1 ATG10
SVXKITNB3002I	n.2 SVX102200	SVXRAC002	SVXBAS102	BNB3002	MSS212CHE	Nel gruppo	VRM25+STVE+KFLE	n.1 ATG10
SVXKITNB3002P	n.2 SVX102200	SVXRAC002	SVXBTP102	BNB3002	MSS212CHE	Nel gruppo	VRM25+STVE+KFLE	n.1 ATG10
SVXKITNB4002I	n.2 SVX153180	SVXRAC002	SVXBAS152	BNB4002	MSS212CHE	Nel gruppo	VRM40+STVE+KFLE	n.1 ATG10
SVXKITNB4002P	n.2 SVX153180	SVXRAC002	SVXBAS152	BNB4002	MSS212CHE	Nel gruppo	VRM40+STVE+KFLE	n.1 ATG10
SVXKITNB5002I	n.2 SVX153180	SVXRAC002	SVXBAS152	BNB5002	MSS212CHE	Nel gruppo	VRM40+STVE+KFLE	n.1 ATG10
SVXKITNB5002P	n.2 SVX153180	SVXRAC002	SVXBTP152	BNB5002	MSS212CHE	Nel gruppo	VRM40+STVE+KFLE	n.1 ATG10
SVXKITNB8002I	n.3 SVX153180	SVXRAC003	SVXBAS153	BNB8002	MSS212CHE	Nel gruppo	VRM60+STVE+KFLE	n.2 ATG10
SVXKITNB8002P	n.3 SVX153180	SVXRAC003	SVXBTP153	BNB8002	MSS212CHE	Nel gruppo	VRM60+STVE+KFLE	n.2 ATG10
SVXKITNB10002I	n.4 SVX153180	SVXRAC004	SVXBAS154	BNB10002	MSS212CHE	Nel gruppo	VRM80+STVE+KFLE	n.2 ATG10
SVXKITNB10002P	n.4 SVX153180	SVXRAC004	SVXBTP154	BNB10002	MSS212CHE	Nel gruppo	VRM80+STVE+KFLE	n.2 ATG10

KIT COMPLETI NB ACS SOTTOVUOTO

Persone*	Codice		Fissaggi	Collettore	Base supporto	Bollitore	Vaso espansione	Antigelo
MONO-SERPENTINO								
1 - 2	**SVXKITNB1601I**		TETTO INCLINATO	1 X SVX102200	SVXBAS101	BNB1601 150 Lt.	n.1 VRM18 18 Lt.	n.1 ATG10 10 Kg.
	SVXKITNB1601P		TETTO PIANO		SVXBTP101			
2	**SVXKITNB2001I**		TETTO INCLINATO	1 X SVX153180	SVXBAS151	BNB2001 200 Lt.	n.1 VRM18 18 Lt.	n.1 ATG10 10 Kg.
	SVXKITNB2001P		TETTO PIANO		SVXBTP151			
4 - 5	**SVXKITNB3001I**		TETTO INCLINATO	2 X SVX102200	SVXBAS102	BNB3001 300 Lt.	n.1 VRM25 25 Lt.	n.1 ATG10 10 Kg.
	SVXKITNB3001P		TETTO PIANO		SVXBTP102			
DOPPIO-SERPENTINO								
2	**SVXKITNB2002I**		TETTO INCLINATO	1 X SVX153180	SVXBAS151	BNB2002 200 Lt.	n.1 VRM18 18 Lt.	n.1 ATG10 10 Kg.
	SVXKITNB2002P		TETTO PIANO		SVXBTP151			
4 - 5	**SVXKITNB3002I**		TETTO INCLINATO	2 X SVX102200	SVXBAS102	BNB3002 300 Lt.	n.1 VRM25 25 Lt.	n.1 ATG10 10 Kg.
	SVXKITNB3002P		TETTO PIANO		SVXBTP102			
5 - 6	**SVXKITNB4002I**		TETTO INCLINATO	2 X SVX153180	SVXBAS152	BNB4002 400 Lt.	n.1 VRM40 40 Lt.	n.1 ATG10 10 Kg.
	SVXKITNB4002P		TETTO PIANO		SVXBTP152			
7 - 8	**SVXKITNB5002I**		TETTO INCLINATO	2 X SVX153180	SVXBAS152	BNB5002 500 Lt.	n.1 VRM40 40 Lt.	n.1 ATG10 10 Kg.
	SVXKITNB5002P		TETTO PIANO		SVXBTP152			
11 - 12	**SVXKITNB8002I**		TETTO INCLINATO	3 X SVX153180	SVXBAS153	BNB8002 800 Lt.	n.1 VRM60 60 Lt.	n.2 ATG10 10 Kg.
	SVXKITNB8002P		TETTO PIANO		SVXBTP153			
14-16	**SVXKITNB10002I**		TETTO INCLINATO	4 X SVX153180	SVXBAS154	BNB10002 1000 Lt.	n.1 VRM80 80 Lt.	n.2 ATG10 10 Kg.
	SVXKITNB10002P		TETTO PIANO		SVXBTP154			

N.B.: L' indicazione del numero di persone alle quali può asservire il kit per la copertura parziale del fabbisogno di acqua calda sanitaria è puramente indicativo. La copertura energetica della produzione di a.c.s. È variabile a seconda della località di installazione, dell'inclinazione e dell'orientamento dei pannelli stessi. MBM Group s.r.l. non è responsabile per qualsiasi reclamo dovuto a copertua energetica che non soddisfi il cliente.

Gruppo idraulico bicolonna con centralina elettronica STDCV3 PRECABLATA

Kit solare termico con gruppo idraulico ed elettronica con caratteristiche evolute.
Maggiore controllo dell'impianto e riduzione dei fermi pompa. Elettronica completamente precablata.

Caratteristiche principali:
- Bollitore vetrificato mono e doppia serpentina **(vedi pag. 30/31)**
- Gruppo idraulico monocolonna con termometro analogico su ritorno
- Pannelli solari piani
- Centralina elettronica totalmente precablata con spina e morsetto esterno per sonda solare

Ogni KIT comprende:

Codice	Collettore	Raccordi	Base Supp.	Ancoraggio	Bollitore	Gr. Idraulico	Centralina	Kit Vaso	Antigelo
STARKF1601CTI	n.1 STARCS2000	RAC1C	STAR20BI1	ANCTE1	BHT1601	MSS1CHE	nel gruppo	VRM18+STVE+KFLE	n.1 ATG10
STARKF1601CTP	n.1 STARCS2000	RAC1C	STAR20BI1	STARTRIP1	BHT1601	MSS1CHE	Nel gruppo	VRM18+STVE+KFLE	n.1 ATG10
STARKF2001CTI	n.1 STARCS2600	RAC1C	STAR26BI1	ANCTE1	BHT2001	MSS1CHE	Nel gruppo	VRM18+STVE+KFLE	n.1 ATG10
STARKF2001CTP	n.1 STARCS2600	RAC1C	STAR26BI1	STARTRIP1	BHT2001	MSS1CHE	Nel gruppo	VRM18+STVE+KFLE	n.1 ATG10
STARKF2001CINC	n.1 STARCS2600	RAC1C	STARINC1	-	BHT2001	MSS1CHE	Nel gruppo	VRM18+STVE+KFLE	n.1 ATG10
STARKF3001CTI	n.2 STARCS2600	RAC2C	STAR26BI2	ANCTE2	BHT3001	MSS1CHE	Nel gruppo	VRM18+STVE+KFLE	n.1 ATG10
STARKF3001CTP	n.2 STARCS2600	RAC2C	STAR26BI2	STARTRIP2	BHT3001	MSS1CHE	Nel gruppo	VRM18+STVE+KFLE	n.1 ATG10
STARKF3001CINC	n.2 STARCS2600	RAC2C	STARINC2	-	BHT3001	MSS1CHE	Nel gruppo	VRM18+STVE+KFLE	n.1 ATG10
STARKF2002CTI	n.1 STARCS2600	RAC1C	STAR26BI1	ANCTE1	BHT2002	MSS1CHE	Nel gruppo	VRM18+STVE+KFLE	n.1 ATG10
STARKF2002CTP	n.1 STARCS2600	RAC1C	STAR26BI1	STARTRIP1	BHT2002	MSS1CHE	Nel gruppo	VRM18+STVE+KFLE	n.1 ATG10
STARKF2002CINC	n.1 STARCS2600	RAC1C	STARINC1	-	BHT2002	MSS1CHE	Nel gruppo	VRM18+STVE+KFLE	n.1 ATG10
STARKF3002CTI	n.2 STARCS2600	RAC2C	STAR26BI2	ANCTE2	BHT3002	MSS1CHE	Nel gruppo	VRM18+STVE+KFLE	n.1 ATG10
STARKF3002CTP	n.2 STARCS2600	RAC2C	STAR26BI2	STARTRIP2	BHT3002	MSS1CHE	Nel gruppo	VRM18+STVE+KFLE	n.1 ATG10
STARKF3002CINC	n.2 STARCS2600	RAC2C	STARINC2	-	BHT3002	MSS1CHE	Nel gruppo	VRM18+STVE+KFLE	n.1 ATG10
STARKF4002CTI	n.3 STARCS2000	RAC3C	STAR20BI3	ANCTE3	BHT4002	MSS1CHE	Nel gruppo	VRM25+STVE+KFLE	n.1 ATG10
STARKF4002CTP	n.3 STARCS2000	RAC3C	STAR20BI3	STARTRIP3	BHT4002	MSS1CHE	Nel gruppo	VRM25+STVE+KFLE	n.1 ATG10
STARKF5002CTI	n.3 STARCS2600	RAC3C	STAR26BI3	ANCTE3	BHT5002	MSS1CHE	Nel gruppo	VRM25+STVE+KFLE	n.1 ATG10
STARKF5002CTP	n.3 STARCS2600	RAC3C	STAR26BI3	STARTRIP3	BHT5002	MSS1CHE	Nel gruppo	VRM25+STVE+KFLE	n.1 ATG10
STARKF5002CINC	n.3 STARCS2600	RAC3C	STARINC3	-	BHT5002	MSS1CHE	Nel gruppo	VRM25+STVE+KFLE	n.1 ATG10
STARKF8002CTI	n.5 STARCS2600	RAC5C	STAR26BI5	ANCTE5	BHT8002	MSS1CHE	Nel gruppo	VRM25+STVE+KFLE	n.2 ATG10
STARKF8002CTP	n.5 STARCS2600	RAC5C	STAR26BI5	STARTRIP5	BHT8002	MSS1CHE	Nel gruppo	VRM25+STVE+KFLE	n.2 ATG10
STARKF8002CINC	n.5 STARCS2600	RAC5C	STARINC5	-	BHT8002	MSS1CHE	Nel gruppo	VRM25+STVE+KFLE	n.2 ATG10
STARKF10002CTI	n.6 STARCS2600	RAC6C	STAR26BI6	ANCTE6	BHT10002	MSS1CHE	Nel gruppo	VRM40+STVE+KFLE	n.2 ATG10
STARKF10002CTP	n.6 STARCS2600	RAC6C	STAR26BI6	STARTRIP6	BHT10002	MSS1CHE	Nel gruppo	VRM40+STVE+KFLE	n.2 ATG10
STARKF10002CINC	n.6 STARCS2600	RAC6C	STARINC6	-	BHT10002	MSS1CHE	Nel gruppo	VRM40+STVE+KFLE	n.2 ATG10

KIT COMPLETI ACS CONFIGURAZIONE C

Persone*	Codice		Fissaggi	Collettore	Bollitore	Vaso espansione	Antigelo
MONO-SERPENTINO							
1 - 2	**STARKF1601CTI**		T. INCLINATO	1 X STARCS2000	BHT1601 160 Lt.	n.1 VRM18 18 Lt.	n.1 ATG10 10 Kg.
	STARKF1601CTP		TETTO PIANO				
2	**STARKF2001CTI**		T. INCLINATO	1 X STARCS2600	BHT2001 200 Lt.	n.1 VRM18 18 Lt.	n.1 ATG10 10 Kg.
	STARKF2001CTP		TETTO PIANO				
	STARKF2001CINC		INCASSO				
4 - 5	**STARKF3001CTI**		T. INCLINATO	2 X STARCS2600	BHT3001 300 Lt.	n.1 VRM18 18 Lt.	n.1 ATG10 10 Kg.
	STARKF3001CTP		TETTO PIANO				
	STARKF3001CINC		INCASSO				
DOPPIO-SERPENTINO							
2	**STARKF2002CTI**		T. INCLINATO	1 X STARCS2600	BHT2002 200 Lt.	n.1 VRM18 18 Lt.	n.1 ATG10 10 Kg.
	STARKF2002CTP		TETTO PIANO				
	STARKF2002CINC		INCASSO				
4 - 5	**STARKF3002CTI**		T. INCLINATO	2 X STARCS2600	BHT3002 300 Lt.	n.1 VRM18 18 Lt.	n.1 ATG10 10 Kg.
	STARKF3002CTP		TETTO PIANO				
	STARKF3002CINC		INCASSO				
5 - 6	**STARKF4002CTI**		T. INCLINATO	3 X STARCS2000	BHT4002 400 Lt.	n.1 VRM25 25 Lt.	n.1 ATG10 10 Kg.
	STARKF4002CTP		TETTO PIANO				
7 - 8	**STARKF5002CTI**		T. INCLINATO	3 X STARCS2600	BHT5002 500 Lt.	n.1 VRM25 25 Lt.	n.1 ATG10 10 Kg.
	STARKF5002CTP		TETTO PIANO				
	STARKF5002CINC		INCASSO				
11 - 12	**STARKF8002CTI**		T. INCLINATO	5 X STARCS2600	BHT8002 800 Lt.	n.1 VRM25 25 Lt.	n.2 ATG10 20 Kg.
	STARKF8002CTP		TETTO PIANO				
	STARKF8002CINC		INCASSO				
14-16	**STARKF10002CTI**		T. INCLINATO	6 X STARCS2600	BHT10002 1000 Lt.	n.1 VRM40 40 Lt.	n.2 ATG10 20 Kg.
	STARKF10002CTP		TETTO PIANO				
	STARKF10002CINC		INCASSO				

N.B.: L' indicazione del numero di persone alle quali può asservire il kit per la copertura parziale del fabbisogno di acqua calda sanitaria è puramente indicativo. La copertura energetica della produzione di a.c.s. È variabile a seconda della località di installazione, dell'inclinazione e dell'orientamento dei pannelli stessi. MBM Group s.r.l. non è responsabile per qualsiasi reclamo dovuto a copertua energetica che non soddisfi il cliente.

KIT COMPLETI NB ACS CONFIGURAZIONE C

NUOVA GAMMA

Gruppo idraulico bicolonna con centralina elettronica STDCV3 PRECABLATA

Kit solare termico con gruppo idraulico ed elettronica con caratteristiche evolute.
Maggiore controllo dell'impianto e riduzione dei fermi pompa. Elettronica completamente precablata.

Caratteristiche principali:
- Bollitore NB vetrificato mono e doppia serpentina **(vedi pag. 32/33)**
- Gruppo idraulico monocolonna con termometro analogico su ritorno
- Pannelli solari piani
- Centralina elettronica totalmente precablata con spina e morsetto esterno per sonda solare

Ogni KIT comprende:

Codice	Collettore	Raccordi	Base Supp.	Ancoraggio	Bollitore	Gr. Idraulico	Centralina	Kit Vaso	Antigelo
STARKFNB1601CTI	n.1 STARCS2000	RAC1C	STAR20BI1	ANCTE1	BNB1601	MSS1CHE	nel gruppo	VRM18+STVE+KFLE	n.1 ATG10
STARKFNB1601CTP	n.1 STARCS2000	RAC1C	STAR20BI1	STARTRIP1	BNB1601	MSS1CHE	Nel gruppo	VRM18+STVE+KFLE	n.1 ATG10
STARKFNB2001CTI	n.1 STARCS2600	RAC1C	STAR26BI1	ANCTE1	BNB2001	MSS1CHE	Nel gruppo	VRM18+STVE+KFLE	n.1 ATG10
STARKFNB2001CTP	n.1 STARCS2600	RAC1C	STAR26BI1	STARTRIP1	BNB2001	MSS1CHE	Nel gruppo	VRM18+STVE+KFLE	n.1 ATG10
STARKFNB2001CINC	n.1 STARCS2600	RAC1C	STARINC1	-	BNB2001	MSS1CHE	Nel gruppo	VRM18+STVE+KFLE	n.1 ATG10
STARKFNB3001CTI	n.2 STARCS2600	RAC2C	STAR26BI2	ANCTE2	BNB3001	MSS1CHE	Nel gruppo	VRM18+STVE+KFLE	n.1 ATG10
STARKFNB3001CTP	n.2 STARCS2600	RAC2C	STAR26BI2	STARTRIP2	BNB3001	MSS1CHE	Nel gruppo	VRM18+STVE+KFLE	n.1 ATG10
STARKFNB3001CINC	n.2 STARCS2600	RAC2C	STARINC2	-	BNB3001	MSS1CHE	Nel gruppo	VRM18+STVE+KFLE	n.1 ATG10
STARKFNB2002CTI	n.1 STARCS2600	RAC1C	STAR26BI1	ANCTE1	BNB2002	MSS1CHE	Nel gruppo	VRM18+STVE+KFLE	n.1 ATG10
STARKFNB2002CTP	n.1 STARCS2600	RAC1C	STAR26BI1	STARTRIP1	BNB2002	MSS1CHE	Nel gruppo	VRM18+STVE+KFLE	n.1 ATG10
STARKFNB2002CINC	n.1 STARCS2600	RAC1C	STARINC1	-	BNB2002	MSS1CHE	Nel gruppo	VRM18+STVE+KFLE	n.1 ATG10
STARKFNB3002CTI	n.2 STARCS2600	RAC2C	STAR26BI2	ANCTE2	BNB3002	MSS1CHE	Nel gruppo	VRM18+STVE+KFLE	n.1 ATG10
STARKFNB3002CTP	n.2 STARCS2600	RAC2C	STAR26BI2	STARTRIP2	BNB3002	MSS1CHE	Nel gruppo	VRM18+STVE+KFLE	n.1 ATG10
STARKFNB3002CINC	n.2 STARCS2600	RAC2C	STARINC2	-	BNB3002	MSS1CHE	Nel gruppo	VRM18+STVE+KFLE	n.1 ATG10
STARKFNB4002CTI	n.3 STARCS2000	RAC3C	STAR20BI3	ANCTE3	BNB4002	MSS1CHE	Nel gruppo	VRM25+STVE+KFLE	n.1 ATG10
STARKFNB4002CTP	n.3 STARCS2000	RAC3C	STAR20BI3	STARTRIP3	BNB4002	MSS1CHE	Nel gruppo	VRM25+STVE+KFLE	n.1 ATG10
STARKFNB5002CTI	n.3 STARCS2600	RAC3C	STAR26BI3	ANCTE3	BNB5002	MSS1CHE	Nel gruppo	VRM25+STVE+KFLE	n.1 ATG10
STARKFNB5002CTP	n.3 STARCS2600	RAC3C	STAR26BI3	STARTRIP3	BNB5002	MSS1CHE	Nel gruppo	VRM25+STVE+KFLE	n.1 ATG10
STARKFNB5002CINC	n.3 STARCS2600	RAC3C	STARINC3	-	BNB5002	MSS1CHE	Nel gruppo	VRM25+STVE+KFLE	n.1 ATG10
STARKFNB8002CTI	n.5 STARCS2600	RAC5C	STAR26BI5	ANCTE5	BNB8002	MSS1CHE	Nel gruppo	VRM25+STVE+KFLE	n.2 ATG10
STARKFNB8002CTP	n.5 STARCS2600	RAC5C	STAR26BI5	STARTRIP5	BNB8002	MSS1CHE	Nel gruppo	VRM25+STVE+KFLE	n.2 ATG10
STARKFNB8002CINC	n.5 STARCS2600	RAC5C	STARINC5	-	BNB8002	MSS1CHE	Nel gruppo	VRM25+STVE+KFLE	n.2 ATG10
STARKFNB10002CTI	n.6 STARCS2600	RAC6C	STAR26BI6	ANCTE6	BNB10002	MSS1CHE	Nel gruppo	VRM40+STVE+KFLE	n.2 ATG10
STARKFNB10002CTP	n.6 STARCS2600	RAC6C	STAR26BI6	STARTRIP6	BNB10002	MSS1CHE	Nel gruppo	VRM40+STVE+KFLE	n.2 ATG10
STARKFNB10002CINC	n.6 STARCS2600	RAC6C	STARINC6	-	BNB10002	MSS1CHE	Nel gruppo	VRM40+STVE+KFLE	n.2 ATG10

KIT COMPLETI ACS CONFIGURAZIONE C

Persone*	Codice		Fissaggi	Collettore	Bollitore	Vaso espansione	Antigelo
MONO-SERPENTINO							
1 - 2	**STARKFNB1601CTI**		T. INCLINATO	1 X STARCS2000	BNB1601 160 Lt.	n.1 VRM18 18 Lt.	n.1 ATG10 10 Kg.
	STARKFNB1601CTP		TETTO PIANO				
2	**STARKFNB2001CTI**		T. INCLINATO	1 X STARCS2600	BNB2001 200 Lt.	n.1 VRM18 18 Lt.	n.1 ATG10 10 Kg.
	STARKFNB2001CTP		TETTO PIANO				
	STARKFNB2001CINC		INCASSO				
4 - 5	**STARKFNB3001CTI**		T. INCLINATO	2 X STARCS2600	BNB3001 300 Lt.	n.1 VRM18 18 Lt.	n.1 ATG10 10 Kg.
	STARKFNB3001CTP		TETTO PIANO				
	STARKFNB3001CINC		INCASSO				
DOPPIO-SERPENTINO							
2	**STARKFNB2002CTI**		T. INCLINATO	1 X STARCS2600	BNB2002 200 Lt.	n.1 VRM18 18 Lt.	n.1 ATG10 10 Kg.
	STARKFNB2002CTP		TETTO PIANO				
	STARKFNB2002CINC		INCASSO				
4 - 5	**STARKFNB3002CTI**		T. INCLINATO	2 X STARCS2600	BNB3002 300 Lt.	n.1 VRM18 18 Lt.	n.1 ATG10 10 Kg.
	STARKFNB3002CTP		TETTO PIANO				
	STARKFNB3002CINC		INCASSO				
5 - 6	**STARKFNB4002CTI**		T. INCLINATO	3 X STARCS2000	BNB4002 400 Lt.	n.1 VRM25 25 Lt.	n.1 ATG10 10 Kg.
	STARKFNB4002CTP		TETTO PIANO				
7 - 8	**STARKFNB5002CTI**		T. INCLINATO	3 X STARCS2600	BNB5002 500 Lt.	n.1 VRM25 25 Lt.	n.1 ATG10 10 Kg.
	STARKFNB5002CTP		TETTO PIANO				
	STARKFNB5002CINC		INCASSO				
11 - 12	**STARKFNB8002CTI**		T. INCLINATO	5 X STARCS2600	BNB8002 800 Lt.	n.1 VRM25 25 Lt.	n.2 ATG10 20 Kg.
	STARKFNB8002CTP		TETTO PIANO				
	STARKFNB8002CINC		INCASSO				
14-16	**STARKFNB10002CTI**		T. INCLINATO	6 X STARCS2600	BNB10002 1000 Lt.	n.1 VRM40 40 Lt.	n.2 ATG10 20 Kg.
	STARKFNB10002CTP		TETTO PIANO				
	STARKFNB10002CINC		INCASSO				

N.B.: L' indicazione del numero di persone alle quali può asservire il kit per la copertura parziale del fabbisogno di acqua calda sanitaria è puramente indicativo. La copertura energetica della produzione di a.c.s. È variabile a seconda della località di installazione, dell'inclinazione e dell'orientamento dei pannelli stessi. MBM Group s.r.l. non è responsabile per qualsiasi reclamo dovuto a copertua energetica che non soddisfi il cliente.

BOLLITORE A POMPA DI CALORE - FUTURA 250

Soluzione ecologica che permette un risparmio energetico.
Indicato per l'utilizzo domestico e comunitario.

Caratteristiche principali:

- Caldaia in acciaio vetroporcellanato "Blue Glass 4753" con metodo flow-coating (850°C) omologato WRAS (BS6920-1)
- Classe efficienza Energetica A+
- Predisposizione per connessione alla rete SMART GRID e PV
- Boccaporto frontale d'ispezione Ø 134 mm
- Pannello comandi completo di display luminoso
- Porta connessione Modbus
- Connessione WI-FI per controllo da remoto
- Anodo elettronico in titanio anticorrosione di serie
- Coibentazione in poliuretano espanso (PU) ad alto spessore (≥ 50 mm)
- Rivestimento esterno in materiale plastico (PVC)
- Condensatore in rame esterno alla caldaia
- Piedini di appoggio a pavimento regolabili
- Compressore progettato per la massima silenziosità
- Predisposizione per kit di ventilazione per una canalizzazione con prevalenza fino a 150 Pa
- Resistenza elettrica integrativa da 0,9 kW 230V~
- Regolazione e programmazione della temperatura
- Funzione antilegionella automatica
- Range di lavoro con temperature aria da -20 a + 43 °C

Codice	F250S	F2501	F2502
Capacità Lt.	250		
Isolamento mm	50		
Tipo protezione interna	vetroporcellanatura		
Tipo protezione corrosione	anodo elettronico		
Pressione massima scambiatore bar	6		
Diametro attacchi espulsione/aspirazione aria mm	180		
Peso a vuoto Kg	112	128	130
Superficie scambiatore inferiore mq	-	1,1	0,8
Superficie scambiatore superiore mq	-	-	0,4
Attacchi idraulici	1"		
Altezza minima locale di installazione mt.	2,4		
Alimentazione V/Hz/A	230/50/16		
Fluido frigorifero	R134a		
Assorbimento (solo pompa di calore) kW	0,627		
Resistenza elettrica (integrazione) kW	0,9		
Assorbimento massimo nominale kW	1,527		
ERP Classe energetica / profilo di carico	A+ / XL		
Coefficiente prestazione COP *ACS 45° / **ACS 55°	4,34 / 3,1		
Tempo riscaldamento h:m *ACS 45° / **ACS 55°	3:26 / 3:66		
Temperatura massima acqua °C	+ 65		
Temperatura massima aria °C	+ 43		
Temperatura minima aria °C	- 20		
Flusso aria standard m³ / h	414/355/312		
Rumorosità massima db (A)	53		

*** Valori ottenuti con temperatura ingresso aria 15°, temperatura ambiente boiler 15°, riscaldamento acqua da 15° a 45° (secondo EN-16147).**
**** Valori ottenuti con temperatura ingresso aria 15°, temperatura ambiente boiler 15°, nscaldamento acqua da 15° a 55° (secondo EN-16147).**

BOLLITORE A POMPA DI CALORE - FUTURA 250

F250S

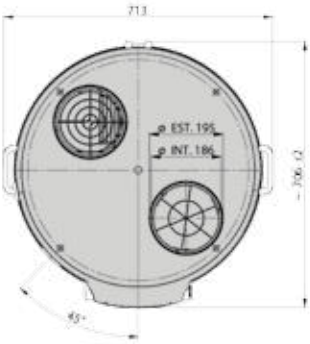

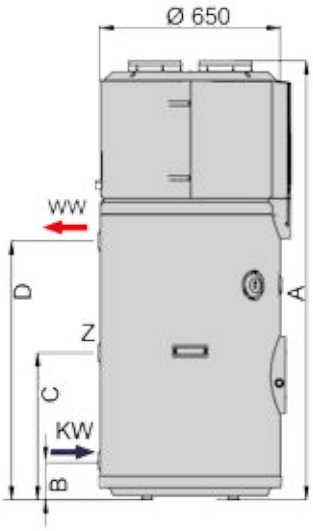

Attacchi idraulici (KW-WW)	Rp	1"
Attacco ricircolo (Z)	Rp	1"
A/B/C/D	mm	1805/142/492/1152

F2501

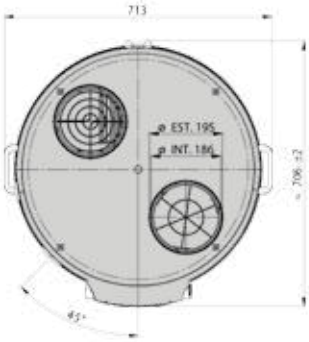

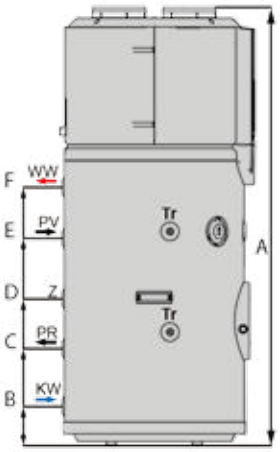

Attacchi idraulici (KW-WW)	Rp	1"
Numero sonde	N.	2
Quote dimensionale: A/B/C/D	mm	1805/142/342/492
Quote dimensionale: E/F	mm	802/1152

F2502

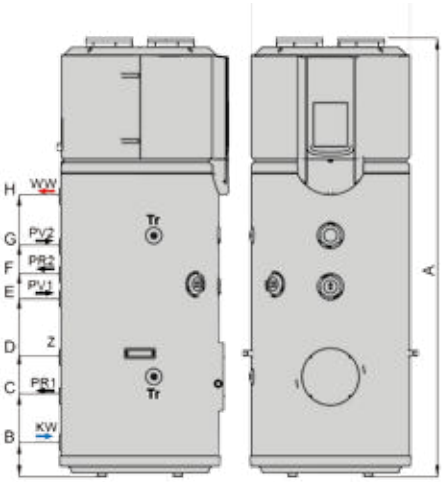

Attacchi idraulici (KW-WW)	Rp	1"
Numero sonde	N.	2
Quote dimensionale: A/B/C/D	mm	1805/142/342/49
Quote dimensionale: E/F/G/H	mm	742/842/957/115

ACCUMULO SOLARE ACS E INTEGRAZIONE AL RISCALDAMENTO PER CALDAIA e/o POMPA DI CALORE

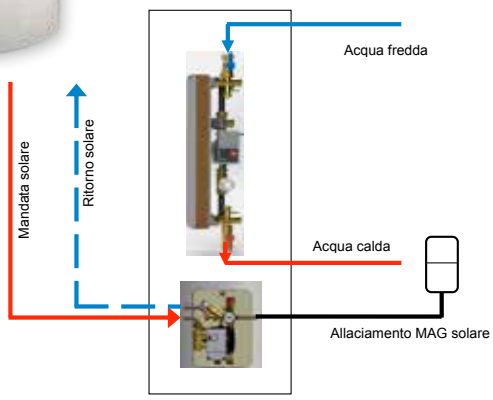

Gruppo solare precablato
Modulo produzione ACS fino a 20 Lt./min
Centralina elettronica precablata
Scambiatore a serpentino fisso

ECO FRESH è l'innovativo accumulo multifunzione per la produzione di acqua calda sanitaria in abbinamento ad impianti solari termici, caldaie, pompa di calore, ecc. A differenza dei tradizionali bollitori vetrificati a doppia serpentina, il nuovo bollitore permette una flessibilità e una molteplicità di soluzioni impiantistiche a basso costo.

Ecco alcuni esempi dei principali vantaggi rispetto ai sistemi tradizionali di produzione ACS:

- Possibilità di integrazione al riscaldamento
- Possibilità di sfruttamento dell'energia solare in caso di bassi consumi ACS, soprattutto per le abitazioni con utilizzo discontinuo o saltuario
- Maggior resistenza all'acqua stoccata in quanto utilizzando soltanto dell'acqua tecnica come accumulo energetico, non risulta aggressiva sulle pareti del bollitore. Il corpo del bollitore pertanto viene garantito 10 anni contro i difetti di costruzione
- Nessun problema di deposito calcare evitando anche i rischi della riduzione della potenza di scambio dei serpentini
- Possibilità di dialogo diretto con la pompa di calore senza limiti di superficie e potenza di scambio
- Sistema di produzione ACS instantanea evitando la proliferazione dei batteri in acqua d'accumulo

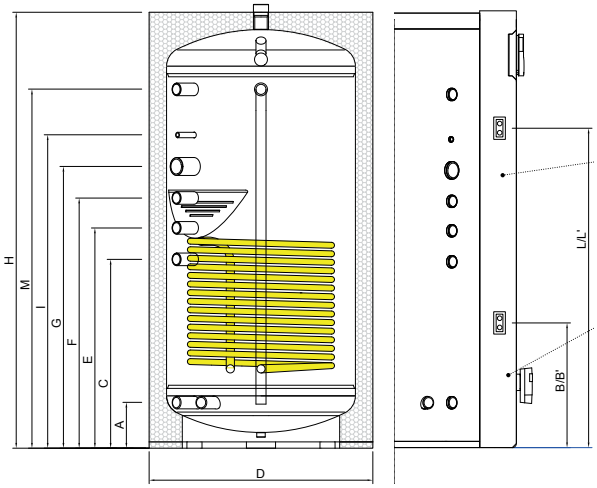

STAZIONE SOLARE INTEGRATA

ACS ISTANTANEA 20 l/min

RISCALDATI CON IL SOLE! ASSOLVI L'OBBLIGO DEL 35%

ErP READY

Codice	ECOFRESH350
Capacità totale Lt.	342
Isolamento poliuretano rigido mm	80
Altezza totale con isolamento mm	1410
Altezza massima in raddrizzamento mm	1650
Diametro con isolamento mm	760
Scambiatore inferiore mq	1,5
Coefficiente (DIN 4708) NL	1,6
Peso a vuoto L kg	155
Pressione max. accumulo bar	3
Pressione max. di esercizio dello scambiatore bar	10
Temperatura max. di esercizio del boiler C°	95
Classe energetica	B

	Connessioni (mm)	Distanze	Filetti
A	Manicotto inferiore ritorno impianto	145	1"
B	Ingressi scamb. Solare (lato caldo)	385	18
B'	Uscita scamb. Solare (lato freddo)	425	18
C	Manicotto ritorno caldaia	600	1"
D	Diamentro con isolamento	760	
E	Manicotto mandata impianto di riscaldamento	700	1"
F	Manicotto mandata caldaia - lato riscaldamento	795	1"
G	Manicotto per resistenza elettrica	895	1" 1/2
H	Altezza con isolamento	1410	
I	Pozzetto portasonda	995	1/2"
L	Ingresso acqua sanitaria	1180	3/4"
L'	Uscita acqua sanitaria	1280	3/4"
M	Manicotto mandata caldaia	1145	1"

BOLLITORE PREASSEMBLATO ECO

DATI TECNICI	u.m.	valore
Potenza nominale	W	37
Velocità	rpm	800 - 4300
Consumo di energia	W	3 - 45
Corrente	A	0,03 - 0,44

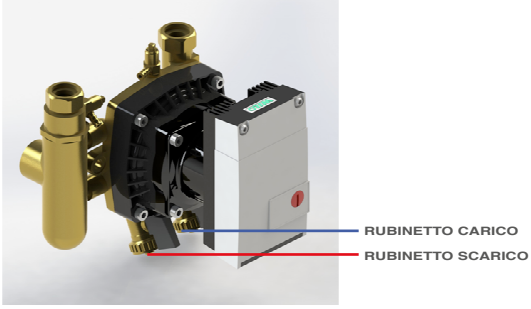

Bollitore preassemblato per produzione ACS con le seguenti caratteristiche:

- Bollitore con trattamento interno di vetroporcellanatura (DIN 4753-3 e UNI 10025) completo di protezione catodica.
- Gruppo idraulico monoblocco preassemblato con pompa solare ad alta efficienza in CLASSE A 3-70W.
- Centralina elettronica con comando 0-10V per pompe in classe A.
- Autoregolazione elettronica della portata.
- Doppio serpentino
- Estetica al TOP DI GAMMA.

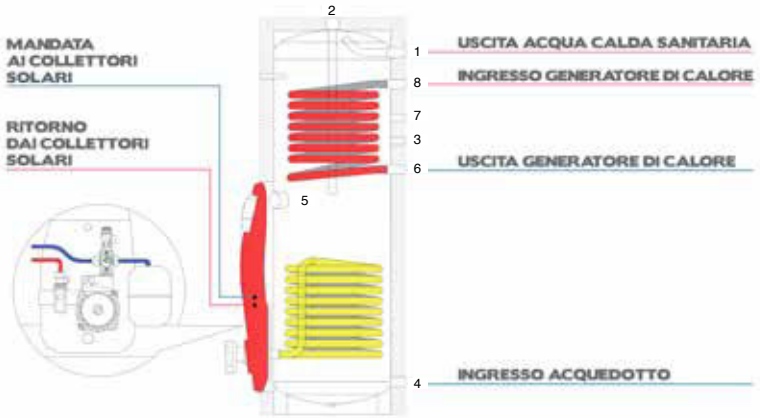

Codice	ECO202AE	ECO302AE	ECO502AE
Capacità totale Lt.	228	290	509
Isolamento poliuretano rigido mm	55	55	55
Altezza totale con isolamento mm	1350	1670	1740
Altezza massima in raddrizzamento mm	1485	1780	1900
Diametro con isolamento mm	610	610	760
Scambiatore inferiore mq	1,0	1,5	2,1
Scambiatore superiore mq	0,8	1,0	1,4
Potenza assorbita serpentino superiore Kw - 70°C 10-45°C	16,8	21	29,3
Coefficiente (DIN 4708) NL	1,6	2,2	4,0
Peso a vuoto L kg	94	124	190
Pressione max. di esercizio del sanitario bar	6	6	6
Pressione max. di esercizio dello scambiatore bar	10	10	10
Temperatura max. di esercizio del boiler C°	95	95	95
Classe energetica	C	C	C

		Filetti
1	Mandata acqua calda	1"
2	Anodo	1" 1/4
3	Termometro/Sonda	1/2"
4	Entrata acqua fredda	1"
5	Resistenza elettrica	1"1/2
6	Ritorno energia alternativa	1"
7	Ricircolo	1/2"
8	Mandata energia alternativa	1"

BOLLITORE SOLARE ACS SINGOLO SCAMBIATORE

Austria Email ECO SKIN

Capacità nominale 120-500 Lt.

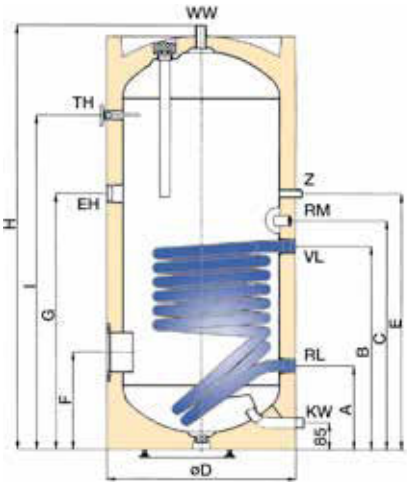

Capacità nominale 800-1000 Lt.

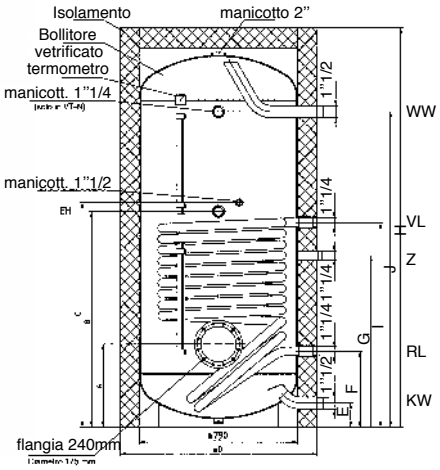

Caratteristiche principali:

- Ampie superfici degli scambiatori di calore
- Vetrificazione e anodo al magnesio DIN 4753
- Isolamento poliuretano alta qualità 50mm fino a 500 Lt.
- Isolamento EcoSkin 100mm da 800 Lt.
- Termometro di serie, flangia cieca 180mm fino a 500 Lt.
- Flangia cieca 240mm da 800 Lt.
- Manicotto resistenza elettrica tappato di fabbrica
- Pozzetto sonda premontato fino a 500 Lt.
- Scambiatore con inclinazione verso il basso
- per riscaldamento parte inferiore antilegionella
- Canali per iserimento sonde ad altezza variabile da 800 Lt.
- Versione da 800 e 1.000 con isolamento da montare a parte

Codice	BHT1201	BHT1601	BHT2001	BHT3001	BHT4001	BHT5001	BHT8001	BHT10001
Capacità totale Lt.	120	160	200	300	400	500	800	1.000
Altezza totale mm	913	1.118	1.340	1.797	1.832	1.838	2.000	2.350
Altezza massima in raddrizzamento mm	1003	1.240	1.440	1.860	1.930	1.965	2.100	2.450
Diametro (compreso isolamento) mm	600	610	610	610	680	760	1.000	1.000
Scambiatore mq	0,57	0,60	1	1,4	1,8	1,95	2,0	2,4
Anodo mm	33 x 300	33 x 300	33 x 430	33 x 600	33 X 700	33 x 700	33 x 700	33 x 700
Potenza assorbita (80°/60°C – 10°/45°C) kw	15	18,5	28,4	39,1	45,1	51,2	52,5	63,0
Portata scambiatore mc/h	2	2	2	2	2	2	2	2
Produzione ist. acs (80°/60°C – 10°/45°C) lt/h	390	455	699	962	1.109	1.260	1.290	1.540
Perdite di carico scambiatore inferiore mbar	20	30	45	90	144	139	132	150
Coefficiente (DIN 4708) NL	1,6	2,0	3,5	7,5	11	15,0	21,0	26,0
Peso a vuoto Kg	70	76	88	115	145	160	239	270
Pressione max esercizio sanitario bar	10,0	10,0	10,0	10,0	10	10,0	6	6
Pressione max esercizio scambiatore bar	6	6	6	6	6	6	6	6
Temperatura max esercizio boiler °C	95	95	95	95	95	95	95	95
Perdita di calore EN12897 KWh/24h	1,4	1,6	1,8	2,2	2,7	2,7	3,2	3,7
Classe energetica	C	C	C	C	C	C	C	C

N.B.: Attacco resistenza non presente su BHT1201

	Dimensioni attacchi	120-500	800-1000
TH	**Termomentro montato**	1/2"	1/2"
EH	**Attacco resistenza elettrica**	1" 1/2	1" 1/2
Z	**Ricircolo**	3/4" 1" 500l	1" 1/4
RM	**Pozzetto sonda montato**	1/2"	-

	Dimensioni attacchi	120-500	800-1000
VL	**Mandata serpentino basso**	1"	1" 1/4
RL	**Ritorno serpentino basso**	1"	1" 1/4
WW	**Uscita acqua calda**	1"	1" 1/2
KW	**Ingresso acqua fredda**	1"	1" 1/2

Dimensioni ingombro e distanze attacchi (mm.)												
Codice	**A**	**B**	**C**	**D**	**E**	**F**	**G**	**H**	**I**	**J**	**PMR***	**PMF****
BHT1201	263	503	543	600	403	305	463	913	633	-	520	450
BHT1601	263	503	583	610	668	305	668	1118	828	-	520	450
BHT2001	263	638	718	610	803	305	803	1340	1050	-	520	450
BHT3001	263	818	898	610	983	305	983	1797	1507	-	520	450
BHT4001	320	880	960	680	1000	345	1000	1832	1521	-	520	450
BHT5001	370	930	1.010	760	1095	470	1095	1838	1498	-	670	580
BHT8001	415	1.080	1.125	1.000	120	380	860	2.000	1.025	1.580	-	-
BHT10001	415	1.255	1.300	1.000	120	380	1.025	2.350	1.190	1.920	-	-

***Profondità inserimento max resistenza elettrica** ****Profondità inserimento max scambiatore flangia**

BOLLITORE SOLARE ACS DOPPIO SCAMBIATORE

Austria Email ECO SKIN

Capacità nominale 200-500 Lt.

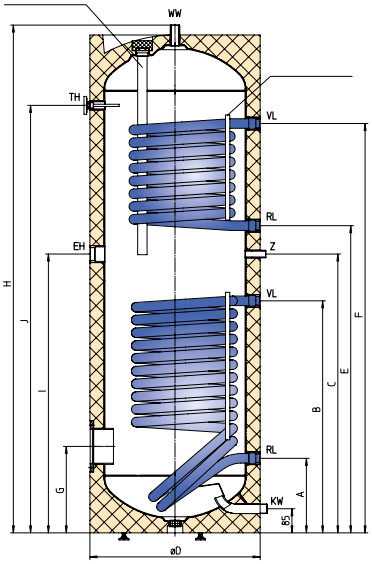

Capacità nominale 800-1000 Lt.

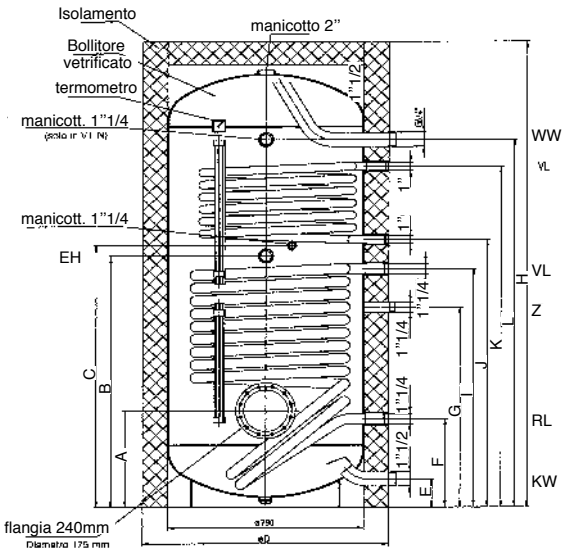

Codice	BHT2002	BHT3002	BHT4002	BHT5002	BHT8002	BHT10002
Capacità totale Lt.	200	300	400	500	800	1000
Altezza totale mm	1.340	1.797	1.832	1.838	2.000	2.350
Altezza massima in raddrizzamento mm	1.440	1.860	1.930	1.965	2.100	2.450
Diametro (compreso isolamento) mm	610	610	680	760	1.000	1.000
Scambiatore integrazione (superiore) mq	0,7	1,0	1,0	1,0	1,2	1,2
Scambiatore solare (inferiore) mq	0,9	1,5	1,8	2,0	2,0	2,4
Contenuto acqua scambiatore superiore Lt.	4,4	5,9	5,9	6,2	7,8	7,8
Contenuto acqua scambiatore inferiore Lt.	5,9	8,9	11,5	12,6	13,1	15,7
Potenza assorbita scambiatore superiore kw	21,5	26,7	26,1	25,0	30,1	30,1
Potenza assorbita scambiatore inferiore kw	28,4	39,1	45,1	51,2	43,7	50,6
Portata necessaria allo scambiatore sup. mc/h	2	2	2	2	2	2
Portata necessaria allo scambiatore inf. mc/h	2	2	2	2	2	2
Produz. ist. acs 80°/60°C - 10°/45°C sup. lt/h	529	657	642	615	693	693
Produz. ist acs 80°/60°C - 10°/45°C inf. lt/h	699	962	1.109	1.260	1.075	1.246
Perdite di carico scambiatore superiore mbar	34	50	50	50	60	60
Perdite di carico scambiatore inferiore mbar	45	75	90	105	105	120
Anodo mm	33 x 430	33 x 600	33 x 700	33 x 700	33 x 700	33 x 700
Coefficiente (DIN 4708) NL	3,5	7,5	11	15	21	26
Peso a vuoto Kg	104	131	158	172	257	288
Pressione max esercizio sanitario bar	10,0	10,0	10,0	10,0	6	6
Pressione max esercizio scambiatore bar	6	6	6	6	6	6
Temperatura max esercizio boiler °C	95	95	95	95	95	95
Perdita di calore EN12897 KWh/24h	1,9	2,3	2,5	2,8	3,2	3,7
Classe energetica	C	C	C	C	-	-

Attacchi aggiuntivi rispetto alla versione monoserpentino

	Dimensioni attacchi	200-500	800-1000
-	**Ritorno scambiatore sup.**	1"	1" 1/2
-	**Mandata scambiatore sup.**	1"	1" 1/2

Dimensioni ingombro e distanze attacchi (mm.)														
Codice	A	B	C	D	E	F	G	H	I	J	K	L	PMR*	PMF**
BHT2002	263	638	870	610	750	1.020	305	1.340	695	1.050	-	-	520	420
BHT3002	263	818	983	610	1.083	1.443	305	1.797	983	1.507	-	-	520	420
BHT4002	320	880	1.000	680	1.100	1.460	345	1.832	1.000	1.521	-	-	590	490
BHT5002	370	930	1.095	760	1.195	1.465	370	1.838	1.095	1.498	-	-	670	580
BHT8002	415	1.080	1.125	1.000	120	380	860	2.000	1.025	1.150	1.465	1.580	-	-
BHT10002	415	1.255	1.300	1.000	120	380	1.025	2.350	1.190	1.920	1.785	1.920	-	-

*Profondità inserimento max resistenza elettrica **Profondità inserimento max scambiatore flangia

BOLLITORE SOLARE NB ACS SINGOLO SCAMBIATORE

NUOVA GAMMA

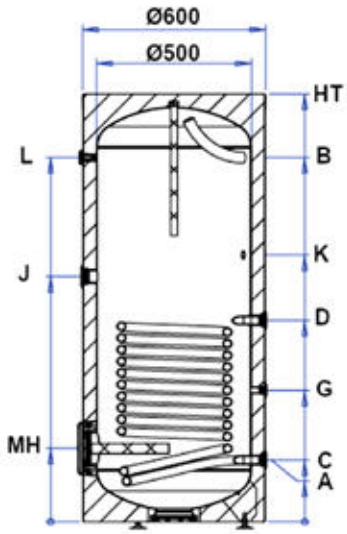

Caratteristiche principali:

- Isolamento in poliuretano di alta qualità da 50 mm di spessore
- Temperatura max di esercizio 95°C
- Vetrificazione e anodo al magnesio DIN 4753
- Termometro di serie, pozzetto sonda e flangia cieca da 180 mm fino a 500 Lt.
- Flangia cieca da 300 mm taglia da 800/1000 Lt.

Codice	BNB1601	BNB2001	BNB3001	BNB4001	BNB5001	BNB8001	BNB10001
Capacità totale Lt.	160	200	300	400	500	800	1.000
Altezza totale mm	1.035	1.230	1.760	1.655	1.900	1.770	2.100
Diametro (compreso isolamento) mm	600	600	600	700	700	990	990
Scambiatore mq	0,85	0,95	1,48	1,65	2,06	2,69	3,18
Potenza assorbita (80°/60°C – 10°/45°C) kw	26	32	36	45	52	62	78
Produzione ist. acs (80°/60°C – 10°/45°C) Lt/h	639	786	885	1.106	1.278	1.523	1.917
Coefficiente (DIN 4708) NL	2,8	4,2	8,6	12,5	19	28	36
Peso a vuoto Kg	68	78	109	127	147	223	264
Pressione max esercizio sanitario bar	8	8	8	8	8	8	8
Pressione max esercizio scambiatore bar	6	6	6	6	6	6	6
Temperatura max esercizio boiler °C	95	95	95	95	95	95	95
Perdita di calore EN12897 KWh/24h	1,8	2,1	2,1	2,2	2,5	3,2	3,5
Classe energetica	C	C	C	C	C	C	C

	Dimensioni attacchi	160-500	800-1000
A	**Acqua fredda ingresso**	1" F	1 1/2" F
B	**Acqua calda uscita**	1" F	1 1/2" F
C	**Scambiatore inferiore ingresso**	1" F	1 1/2" F
D	**Scambiatore inferiore uscita**	1" F	1 1/2" F

	Dimensioni attacchi	160-500	800-1000
G	**Porta sonda**	1/2" F	1/2" F
J	**Attacco resistenza**	1 1/2" F	1 1/2" F
K	**Attacco ricircolo**	3/4" F	3/4" F
L	**Termometro**	1/2" F	1/2" F

Dimensioni ingombro e distanze attacchi (mm.)												
Codice	A	B	C	D	E	F	G	H	J	K	L	HT
BNB1601	242	787	602	242	-	-	422	-	652	605	787	1.035
BNB2001	242	982	647	242	-	-	445	-	694	735	982	1.230
BNB3001	242	1.512	872	242	-	-	557	-	1.012	1.088	1.512	1.760
BNB4001	238	1.408	778	238	-	-	508	-	858	1.018	1.408	1.655
BNB5001	238	1.658	913	238	-	-	576	-	993	1.184	1.658	1.900
BNB8001	331	1.372	936	331	-	-	634	-	994	1.025	1.372	1.770
BNB10001	331	1.727	1.046	331	-	-	689	-	1.154	1.262	1.727	2.100

BOLLITORE SOLARE NB ACS DOPPIO SCAMBIATORE

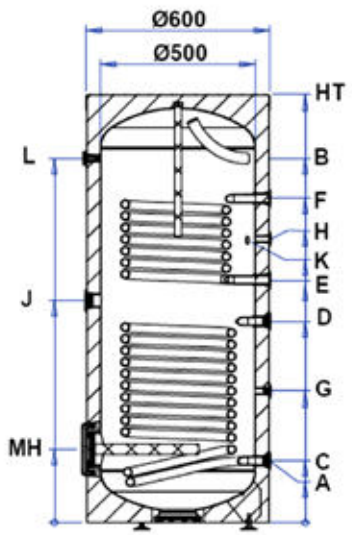

Codice	BNB2002	BNB3002	BNB4002	BNB5002	BNB8002	BNB10002
Capacità totale Lt.	200	300	400	500	800	1.000
Altezza totale mm	1.230	1.760	1.655	1.900	1.770	2.100
Diametro (compreso isolamento) mm	600	600	700	700	990	990
Scambiatore integrazione (superiore) mq	0,62	0,85	0,97	0,96	1,46	1,49
Scambiatore solare (inferiore) mq	0,85	1,27	1,65	2,06	2,45	3,18
Contenuto acqua scambiatore superiore Lt.	3,83	5,10	5,87	6,06	11,96	12,17
Contenuto acqua scambiatore inferiore Lt.	5,10	7,66	10,21	12,44	20,11	26
Potenza assorbita scambiatore superiore (80°/60°C – 10°/45°C) kw	16	26	25	31	39	33
Potenza assorbita scambiatore inferiore (80°/60°C – 10°/45°C) kw	26	34	45	52	57	78
Produzione ist. acs superiore (80°/60°C – 10°/45°C) Lt/h	393	639	614	762	958	811
Produzione ist. acs inferiore (80°/60°C – 10°/45°C) Lt/h	639	835	1.106	1.278	1.401	1.917
Coefficiente superiore (DIN 4708) NL	0,8	2,5	2,3	3,2	10	16
Coefficiente inferiore (DIN 4708) NL	4	8,2	12,5	19	26	35
Peso a vuoto Kg	88	121	143	166	248	289
Pressione max esercizio sanitario bar	8	8	8	8	8	8
Pressione max esercizio scambiatore bar	6	6	6	6	6	6
Temperatura max esercizio boiler °C	95	95	95	95	95	95
Perdita di calore EN12897 KWh/24h	2,1	2,1	2,2	2,5	3,2	3,5
Classe energetica	C	C	C	C	C	C

	Dimensioni attacchi	200-500	800-1000
E	**Scambiatore superiore ingresso**	1" F	1 1/2" F
F	**Scambiatore superiore uscita**	1" F	1 1/2" F
H	**Porta sonda**	1/2" F	1/2" F

Dimensioni ingombro e distanze attacchi (mm.)												
Codice	A	B	C	D	E	F	G	H	J	K	L	HT
BNB2002	242	982	647	242	602	712	445	847	694	735	982	1.230
BNB3002	242	1.512	872	242	782	942	557	1.122	1.012	1.088	1.512	1.760
BNB4002	238	1.408	778	238	778	938	508	1.096	858	1.018	1.408	1.655
BNB5002	238	1.658	913	238	913	1.073	576	1.231	993	1.184	1.658	1.900
BNB8002	331	1.372	936	331	881	1.025	634	1.200	994	1.025	1.372	1.770
BNB10002	331	1.727	1.046	331	1.046	1.262	689	1.437	1.154	1.262	1.727	2.100

BOLLITORE SANITARIO POMPE DI CALORE E BIOMASSA MONO SERPENTINO

Austria Email ECO SKIN

Capacità nominale 160-500 Lt.

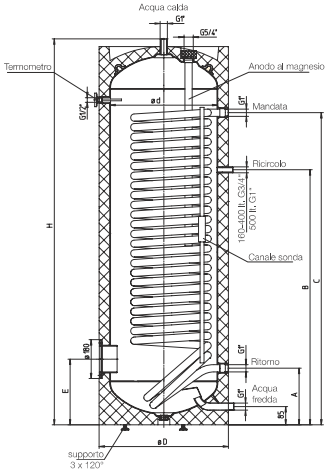

Capacità nominale 750-900 Lt.

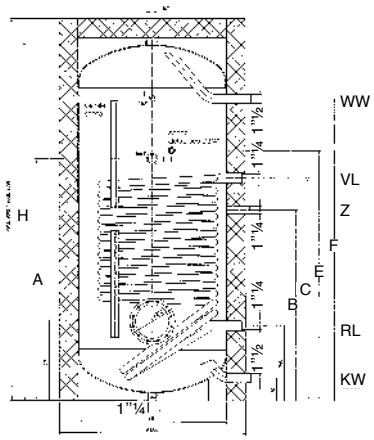

Caratteristiche principali:

- Ampie superfici degli scambiatori di calore
- Vetrificazione e anodo al magnesio DIN 4753
- Isolamento poliuretano alta qualità 50mm fino a 500 Lt.
- Isolamento EcoSkin 100mm da 750 Lt.
- Termometro di serie, flangia cieca 180mm fino a 500 Lt.
- Flangia cieca 240mm da 750 Lt.
- Manicotto resistenza elettrica tappato di fabbrica
- Pozzetto sonda premontato fino a 500 Lt.
- Scambiatore con inclinazione verso il basso per riscaldamento parte inferiore antilegionella
- Canali per iserimento sonde ad altezza variabile da 750 Lt.
- Ordinare sempre isolamento a parte

Codice bollitore senza sky o isolamento	BP1601	BP2001	BP3001	BP4001	BP5001	BPC7501*	BPC9001*
Codice rivestimento sky	**SKYBP160**	**SKYBP200**	**SKYBP300**	**SKYBP400**	**SKYBP500**		
Codice isolamento eco skin						**ECOBPC750***	**ECOBPC900***
PREZZO						**€ 540,00**	**€ 586,00**
Capacità totale Lt.	160	200	300	400	500	750	900
Altezza totale mm	1.118	1.340	1.797	1.832	1.838	2.000	2.350
Altezza massima in raddrizzamento mm	1.240	1.440	1.870	1.930	1.970	1.960	2.300
Diametro (compreso isolamento) mm	600	600	600	670	750	1000	1000
Scambiatore mq	1,4	1,8	2,6	3,8	4,0	6,0	7,5
Contenuto acqua scambiatore Lt.	8,9	11,8	17	24	24	39,6	49,7
Potenza resa 70°C/60°C KW	31,8	40,4	55,6	68,7	72,3	87,4	103,4
Portata necessaria allo scambiatore Lt./min	50	50	50	50	50	50	50
Peso a vuoto Kg	76	90	120	169	180	317	374
Pressione max esercizio sanitario bar	10,0	10,0	10,0	10,0	10,0	10,0	10,0
Pressione max esercizio scambiatore bar	6	6	6	6	6,0	6	6
Dispersioni giornaliere in stand-by kWh/24h	1,5	1,8	2,2	2,5	2,7	2,7	3,0
Temperatura max esercizio boiler °C	95	95	95	95	95	95	95
Classe energetica	C	C	C	C	C	-	-

*** Disponibili su richiesta, tempi di consegna da definire in fase di ordine**

Dimensioni attacchi	160-300	400-500	750-900
Mandata acqua calda	1"	1"	1" 1/2
Anodo	1" 1/4	1" 1/4	1" 1/2
Alloggiamento sonde	canale	canale	canale
Resistenza elettrica	1" 1/4	1" 1/4	1" 1/4
Entrata acqua fredda	1"	1"	1" 1/4

Dimensioni attacchi	160-300	400-500	750-900
Ritorno scambiatore	1" 1/4	1" 1/4	1" 1/4
Termometro montato	1/2"	1/2"	1/2"
Ricircolo	3/4"	3/4" - 1"500l	1" 1/4
Mandata serpentino	1" 1/4	1" 1/4	1" 1/4

Dimensioni ingombro e distanze attacchi (mm.)														
Codice	**A**	**B**	**C**	**D**	**E**	**F**	**G**	**H**	**I**	**J**	**K**	**L**	**PMR****	**PMF***
BP1601	263	668	818	600	305	305	-	118	-	-	-	-	375	520
BP2001	263	803	998	600	305	305	-	1340	-	-	-	-	375	520
BP3001	263	983	1313	600	305	345	-	1797	-	-	-	-	450	590
BP4001	320	1000	1460	670	345	345	-	1832	-	-	-	-	450	590
BP5001	370	1095	1465	750	370	345	-	1838	-	-	-	-	530	670
BPC7501	1265	1000	1165	790	1310	1580	-	2000	-	-	-	-	850	850
BPC9001	790	1180	1345	790	1490	1920	-	2350	-	-	-	-	850	850

***Profondità inserimento max resistenza elettrica** ****Profondità inserimento max scambiatore flangia**

BOLLITORE SANITARIO POMPE DI CALORE E BIOMASSA DOPPIO SERPENTINO

ZENITH

Capacità nominale 350 Lt.

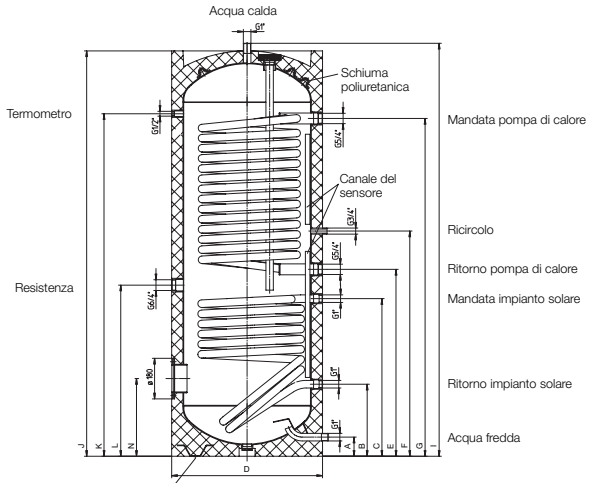

Capacità nominale 600 Lt.

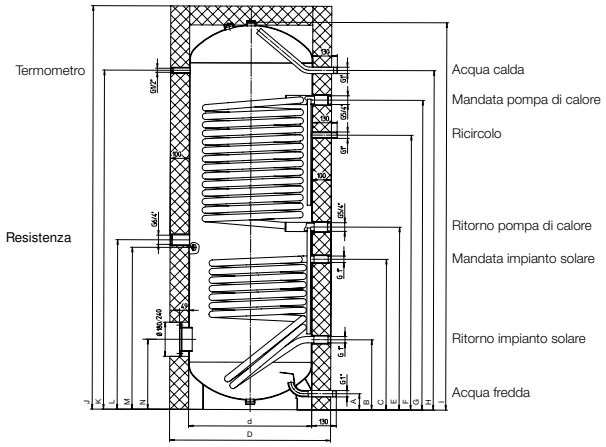

Austria Email ECO SKIN

Codice bollitore senza sky o isolamento	BPC3502	BPC6002*
Codice rivestimento sky	**SKYBPC350**	
Codice isolamento eco skin		**ECOBPC600***
Capacità totale Lt.	350	600
Altezza totale mm	1834	2045
Altezza massima in raddrizzamento mm	1930	2095
Diametro (compreso isolamento) mm	670	850
Diametro senza isolamento mm	-	650
Scambiatore superiore mq	3,5	4,25
Potenza resa sc. superiore 60°C/50°C KW	52,4	64,3
Portata necessaria allo scambiatore superiore Lt./min	4,5	5,6
Produz. acs 60°/50°C – 10°/45°C (DIN 4708) Lt./min	21,6	26,5
Perdite di carico scambiatore superiore mbar	917	1674
Scambiatore inferiore mq	1,2	1,45
Potenza resa sc. inferiore 60°C/50°C KW	16,0	19,9
Portata necessaria allo scambiatore inferiore l/h	1404	1744
Produz. acs 60°/50°C – 10°/45°C (DIN 4708) lt/min	6,6	8,2
Perdite di carico scambiatore inferiore mbar	30	55
Peso a vuoto Kg	130	160
Pressione max esercizio sanitario bar	10,0	10,0
Pressione max esercizio scambiatore bar	6,0	6,0
Dispersioni giornaliere in stand-by kWh/24h	2,6	3,2
Temperatura max esercizio boiler °C	95	95
Classe energetica	C	-

*** Disponibili su richiesta, tempi di consegna da definire in fase di ordine.**

Caratteristiche principali:

- Ampie superfici degli scambiatori di calore
- Vetrificazione e anodo al magnesio DIN 4753
- Isolamento poliuretano alta qualità 50mm per 350 Lt.
- Isolamento EcoSkin 100 mm per 600 Lt.
- Termometro di serie, flangia cieca 180 mm fino a 500 Lt.
- Manicotto resistenza elettrica tappato di fabbrica
- Pozzetto sonda premontato su 350 Lt.
- Scambiatore con inclinazione verso il basso per riscaldamento parte inferiore antilegionella
- Canali per iserimento sonde ad altezza variabile per 600 Lt.

	Dimensioni attacchi	350	600
	Uscita acqua calda	1"	1"
	Anodo	1" 1/4	1" 1/4
	Termometro montato	1/2"	1/2"
	Alloggiamento sonde	Pozzetto	Canale
	Entrata acqua fredda	1"	1"

	Dimensioni attacchi	350	600
	Ritorno scamb. solare	1"	1"
	Mandata scamb. solare	1"	1"
	Ritorno serp. pompa calore	1" 1/4	1" 1/4
	Mandata serp. pompa calore	1" 1/4	1" 1/4
	Ricircolo	3/4"	1" 1/4
	Mandata acqua calda	1"	1"

Dimensioni ingombro e distanze attacchi (mm.)														
Codice	**A**	**B**	**C**	**D**	**E**	**F**	**G**	**H**	**I**	**J**	**K**	**L**	**M**	**N**
BPC3502	85	320	700	670	830	1000	1500	-	1834	1800	1521	760	-	345
BPC6002	85	370	795	850	965	1450	1635	1792	2045	2130	1790	895	855	370

BOLLITORE SANITARIO NB POMPE DI CALORE E BIOMASSA DOPPIO SERPENTINO

NUOVA GAMMA

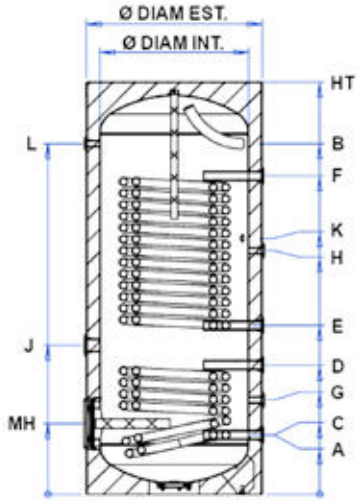

Caratteristiche principali:

- Ampie superfici degli scambiatori di calore
- Vetrificazione e anodo al magnesio DIN 4753
- Isolamento poliuretano alta qualità 50 mm
- Termometro di serie, pozzetto sonda, flangia cieca 180 mm

Codice	BPNB2002	BPNB3002	BPNB5002
Capacità totale Lt.	200	300	500
Altezza totale mm	1.230	1.760	1.900
Diametro (compreso isolamento) mm	600	600	700
Scambiatore integrazione (superiore) mq	1,65	3,12	4,21
Scambiatore integrazione (inferiore) mq	0,64	1,14	1,51
Contenuto acqua scambiatore superiore Lt.	8	15	21
Contenuto acqua scambiatore inferiore Lt.	3	6	7
Potenza assorbita scambiatore superiore kw	40	75	101
Potenza assorbita scambiatore inferiore kw	15	27	36
Peso a vuoto Kg	102	164	177
Pressione max esercizio sanitario bar	8	8	8
Pressione max esercizio scambiatore bar	6	6	6
Perdite di calore EN12897 kWh/24h	2,1	2,1	2,5
Temperatura max esercizio boiler °C	95	95	95
Classe energetica	C	C	C

	Dimensioni attacchi	200-300	500
	Diametro esterno	600 mm	700 mm
	Diametro interno	500 mm	600 mm
MH	Flangia	180 mm	180 mm
A	Acqua fredda ingresso	1" F	1" F
B	Acqua calda uscita	1" F	1" F
C	Scambiatore inferiore uscita	1" F	1" F
D	Scambiatore inferiore ingresso	1" F	1" F

	Dimensioni attacchi	350	600
E	Scambiatore superiore uscita	1" F	1" F
F	Scambiatore superiore ingresso	1" F	1" F
G	Porta sonda	1/2" F	1/2" F
H	Porta sonda	1/2" F	1/2" F
J	Attacco resistenza	1 1/2" F	1 1/2" F
K	Attacco ricircolo	3/4" F	3/4" F
L	Termometro	1/2" F	1/2" F

Dimensioni ingombro e distanze attacchi (mm.)												
Codice	A	B	C	D	E	F	G	H	J	K	L	HT
BPNB2002	242	982	242	462	562	982	352	772	512	735	982	1.230
BPNB3002	242	1.512	242	582	742	1.492	412	1.117	662	662	1.512	1.760
BPNB5002	238	1.408	238	608	738	1.658	423	1.198	673	673	1.658	1.900

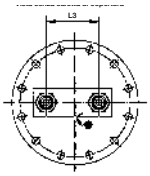

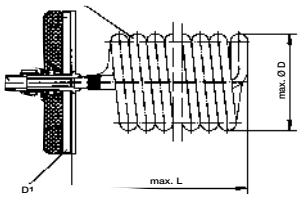

Serpentino in rame zincato alettato isolato
con resistenza di-elettrica installata su flangia, inclusa guarnizione per flangia
e cappuccio in lamiera termo-isolata, verniciato nero opaco con raccordi filettati.

Codice	Superficie mq	Lunghezza montaggio	Flangia dia mm/fori	Attacchi	L3	Potenza resa	Portata al serpentino	Perdite di carico	Max D	
SC11SE180	1,1	370	180/8	3/4”	60 mm	18,7 kW	680 l/h	150 mbar	110 mm	
SC14SE180	1,4	440	180/8	3/4”	60 mm	23,7 kW	680 l/h	150 mbar	110 mm	
SC18SE240	1,8	450	240/12	3/4”	100 mm	25,5 kW	1040 l/h	110 mbar	170 mm	
SC23SE240	2,3	450	240/12	3/4”	100 mm	33,0 kW	1040 l/h	150 mbar	165 mm	
SC31SE240	3,1	650	240/12	1”	100 mm	44,5 kW	1040 l/h	150 mbar	165 mm	
SC36SE240	3,6	530	240/12	1”	100 mm	60,0 kW	2200 l/h	150 mbar	170 mm	
SC45SE240	4,5	790	240/12	1”	100 mm	61,0 kW	1950 l/h	150 mbar	170 mm	

Resistenza elettrica filettata
Resistenza filettata per integrazione.
Termostato di regolazione 15-75°C, termostato di sicurezza interno.
Per le resistenza da 2 a 3 kW alimentazione commutabile da 230V a 400V. Filettatura 1”1/2.

Codice	Potenza	Tensione collegamento	Profondità di montaggio	
RES2000W	2,0 kW	230V - 400V	320 mm	
RES2500W	2,5 kW	230V - 400V	390 mm	
RES3000W	3,0 kW	230V - 400V	390 mm	
RES3750W	3,75 kW	400V	430 mm	
RES4500W	4,5 kW	400V	470 mm	
RES6000W	6,0 kW	400V	620 mm	
RES7500W	7,5 kW	400V	720 mm	
RES9000W	9,0 kW	400V	780 mm	

Resistenza elettrica flangiata
Resistenza flangiata per riscaldamento accumulo.
Diametro flangia 180 mm.
Termostato di regolazione 15-85°C, guarnizione per flangia inclusa.
REF: Versione monofase per il collegamento diretto 230V con anodo di protezione
REU: Versione trifase per il collegamento diretto 400V con anodo di protezione.

Codice	Potenza	Tensione collegamento	Profondità di montaggio	
REF2500W	2,5 kW	230V	445 mm	
REF3300W	3,3 kW	230V	445 mm	
REU2500W	2,5 kW	400V	445 mm	
REU3000W	3,0 kW	400V	445 mm	
REU3800W	3,8 kW	400V	445 mm	
REU6000W	6,0 kW	400V	445 mm	

Codice	Descrizione	
AM1	Anodo magnesio 32 x 500 mm 1”1/4	
AM2	Anodo magnesio 33 x 600 mm M8	

Codice	Descrizione	
AE1	Anodo elettronico 1/2” con riduzione.	

TANK IN TANK MONO SERPENTINO

Austria Email ECO SKIN

Caratteristiche principali:

- Sistema integrato composto da accumulo inerziale per riscaldamento e un bollitore acqua sanitaria
- Nell'accumulo inerziale per riscaldamento verniciato viene saldato un bollitore per la produzione di ACS vetrificato secondo DIN4753
- E' possibile collegare in cascata un bollitore inerziale
- Lo scambiatore di calore di ampie dimensioni consente una trasmissione ottimale del calore
- Sono presenti due canali per l'inserimento delle sonde di temperatura ad altezza variabile
- Possono essere collegate fonti di calore tipo, collettori solari, caldaie, pompe di calore, termocucine ecc.
- Isolamento EcoSkin 2.0 da 100 mm con rivestimento esterno in PS
- Svuotamento tramite tubo acqua fredda.

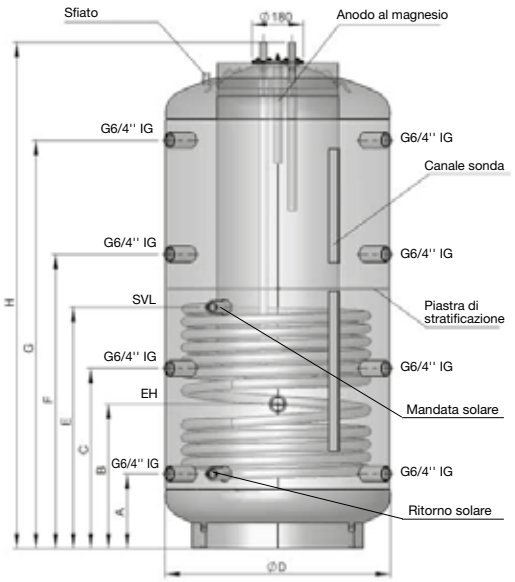

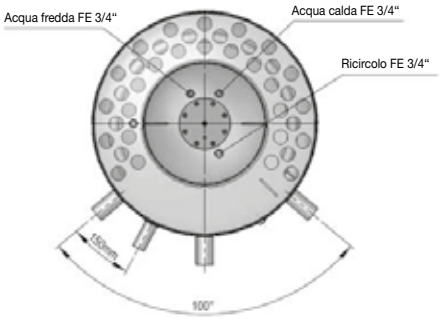

SVL … mandata solare Fl 1"
SRL … ritorno solare Fl 1"
IG … filettatura interna

Codice tank	TANK5001	TANK7501	TANK9001
Codice isolamento eco skin	**ECOTANK500**	**ECOTANK750**	**ECOTANK900**
Capacità totale Lt.	500	750	900
Capacità acqua sanitaria Lt.	150	150	200
Capacità Acqua riscaldamento Lt.	350	600	700
Altezza totale con isolamento mm	1735	1800	2150
Altezza massima i raddrizzamento mm	1770	1840	2180
Diametro CON ISOLAMENTO	850	990	990
Diametro senza isolamento	650	790	790
Scambiatore inferiore mq	1,9	2,4	3,0
Contenuto acqua serpentino inferiore Lt.	12,3	15,6	19,3
Perdite di carico inferiore mbar	238	315	468
Consumo energetico in stand-by kWh/24h BPUFxxxS	2,5	3,1	3,3
Flangia superiore Diam. mm	180	180	180
Pressione max. di esercizio del sanitario bar	10	10	10
Pressione max. di esercizio dello scambiatore bar	10	10	10
Pressione max. di esercizio del riscaldamento bar	3	3	3
Temperatura max. di esercizio del boiler C°	95	95	95
Temperatura max. dello scambiatore C°	110	110	110
Peso a vuoto Kg.	166	200	234

Dimensioni ingombro e distanze attacchi (mm.)							
Codice	**A**	**B**	**C**	**D**	**F**	**G**	**H**
TANK5001	220	420	620	650-850	805	1390	1735
TANK7501	260	505	630	790-990	1030	1430	1800
TANK9001	310	555	745	790-990	1250	1710	2150

PUFFER CON PRODUZIONE ISTANTANEA ACS

PACSXXX1
Versione con tubo in acciaio inox corrugato per produzione istantanea acs + scambiatore fisso per solare o di altra fonte di energia.

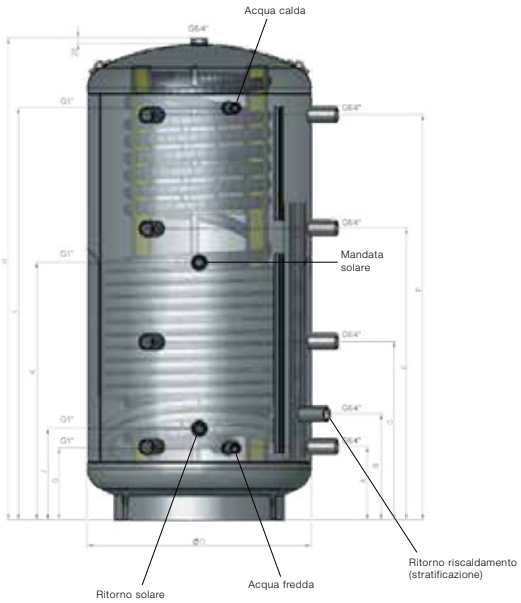

PACSXXX2
Versione con tubo in acciaio inox corrugato per produzione istantanea acs + n. 2 scambiatori fissi per solare o di altra fonte di energia.

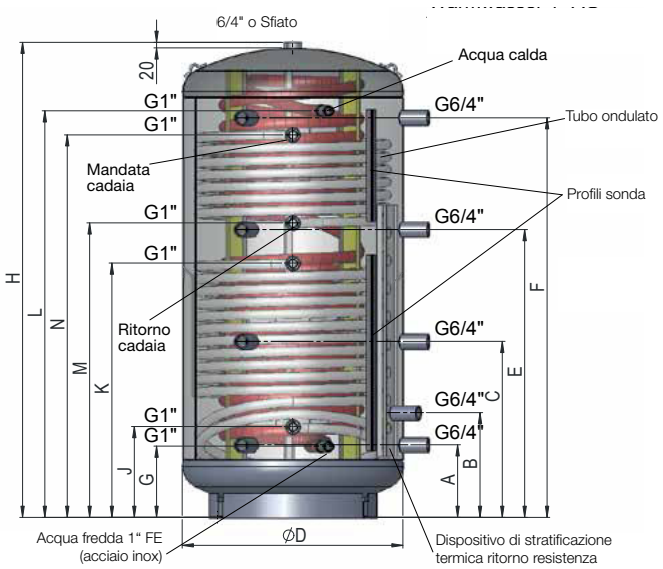

Caratteristiche principali:

- Tubo corrugato acciaio inox per produzione ACS con fissaggio di alta qualità
- Isolamento EcoSkin 100 mm
- Dispositivo di stratificazione su attacco ritorno riscaldamento
- Possibilità di collegamento in parallelo accumuli
- Canaline per inserimento sonde ad altezza variabile
- Forniti con isolamento ECO SKIN da montare

Austria Email ECO SKIN

Codice puffer senzo isolamento	PACS5001	PACS8001	PACS10001	PACS5002	PACS8002	PACS10002
Codice isolamento eco skin	**ECOPACS500**	**ECOPACS800**	**ECOPACS1000**	**ECOPACS500**	**ECOPACS800**	**ECOPACS1000**
Capacità totale Lt.	500	800	1000	500	800	1000
Altezza totale con isolamento mm	1640	1694	2045	1640	1694	2045
Altezza massima in raddrizzamento mm	1700	1750	2070	1700	1750	2070
Diametro (compreso isolamento) mm	850	990	990	850	990	990
Diametro (senza isolamento) mm	650	790	790	650	790	790
Scambiatore inferiore mq	1,8	2,5	3,1	1,8	2,5	3,1
Scambiatore superiore mq	-	-	-	-	1,6	2,4
Perdite di carico scamb. inferiore mbar	6,6	18,9	37,5	6,6	18,9	37,5
Perdite di carico scamb. superiore mbar	-	-	-	-	4,5	16,6
Superficie serpentino sanitario mq	5	6,5	7,5	5	6,5	7,5
Produzione sani Accumulo 80-60°C m³/h	3,1	4,3	6,0	3,1	4,3	6,0
Perdite di carico serp. sanitario mbar	486	1271	3330	486	1271	3330
Disp. giornaliere in stand-by kWh/24h	2,6	3,4	3,8	2,6	3,5	3,9
Peso a vuoto Kg	137	164	203	137	186	231

Dimensioni ingombro e distanze attacchi (mm.)											
Codice	**A**	**B**	**C**	**D**	**E**	**F**	**G**	**H**	**J**	**K**	**L**
PACS500	220	335	620	650+200	1010	1390	220	1640	290	740	1425
PACS800	260	368	630	790+200	1030	1430	253	1694	318	813	1443
PACS1000	310	418	745	790+200	1250	1710	253	2045	318	948	1793

PUFFER SCAMBIATORI FISSI ED ESTRAIBILI

PFLAXXX1
Puffer con flangia 240mm per installazione scambiatore di calore o resistenza elettrica

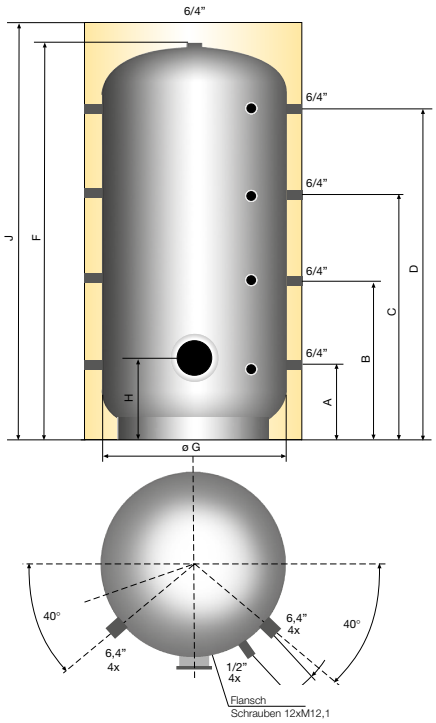

PUFXXXS
Puffer senza flangia e senza scambiatori fissi

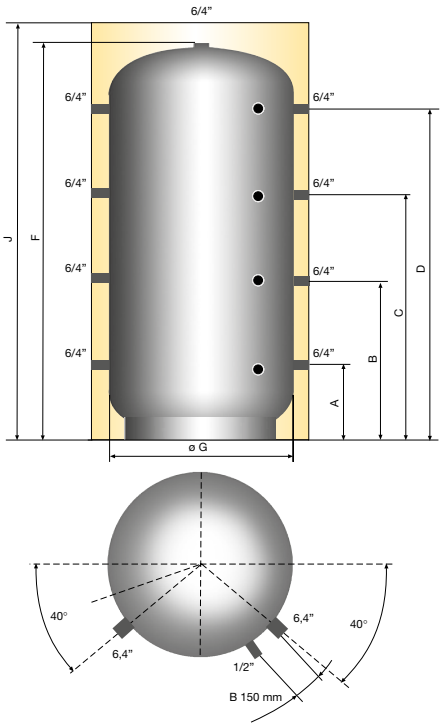

PUFXXX1 E PUFXXX2
Puffer senza flangia con1 o 2 scambiatori fissi

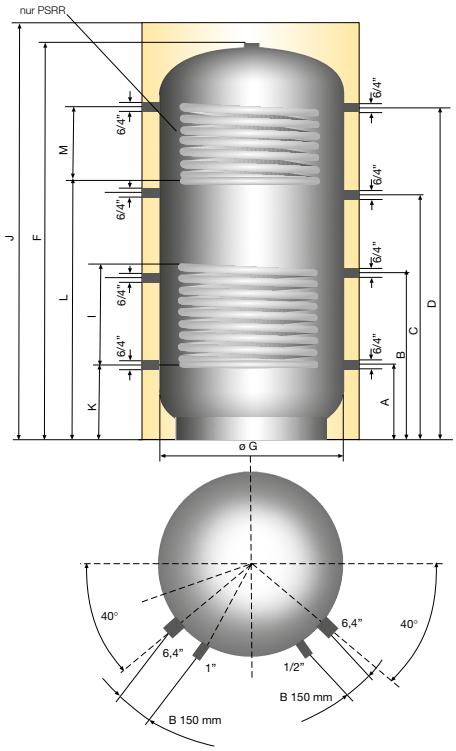

Caratteristiche principali:

- Capacità nominale da 500 a 1.500 Lt.
- Realizzati in acciaio pregiato ST 37-2
- Isolamento EcoSkin 100 mm
- Serpentine di ampie dimensioni nelle versioni che lo prevedono
- Flangia 240mm nella versione BFLA1 per il montaggio di uno scambiatore a serpentino o di una resistenza elettrica
- N. 4 Manicotti da 1/2" per sonde alla stessa altezza degli attacchi riscaldamento
- Verniciatura esterno bollitore a polveri fino a 2.000 Lt.

Austria Email ECO SKIN

PUFFER SCAMBIATORI FISSI ED ESTRAIBILI

Codice	PUF500S	PUF800S	PUF1000S	PUF1500S*
Codice	**PUF5001**	**PUF8001**	**PUF10001**	**PUF15001***
Codice		**PUF8002**	**PUF10002**	**PUF15002***
Codice Isolamento ECOSKIN per PUF	**ECOPUF500**	**ECOPUF800**	**ECOPUF1000**	**ECOPUF1500***
Codice	**PFLA5001**	**PFLA8001**	**PFLA10001**	**PFLA15001***
Codice Isolamento ECOSKIN per PFLA	**ECOPFLA500**	**ECOPFLA800**	**ECOPFLA1000**	**ECOPFLA1500***

*Disponibili su richiesta, tempi di consegna da definire in fase di ordine

Puffer Serie	PUFXXXS - PUFXXX1 - PUFXXX2 - BFLAXXX1			
Capacità nominale Lt.	**500**	**800**	**1000**	**1500**
Capacità totale Lt.	500	800	1000	1500
Altezza totale con isolamento mm	1725	1785	2135	2235
Diametro senza isolamento mm	650	790	790	1000
Diametro (compreso isolamento) mm	850	990	990	1200
Scambiatore inferiore mq	1,8	2,4	3	3,6
Scambiatore superiore mq	-	1,8	2,4	2,4
Contenuto acqua scambiatore inferiore Lt. (PUFxxx1)	11	15	19	22
Contenuto acqua scambiatore superiore Lt. (PUFxxx2)	-	11	15	15
Potenza scamb. inferiore PUFxxx1 e 2 kw 80-60/10-45	52	71	91	111
Potenza scamb. superiore PUFxxx2 kw 80-60/10-45	-	52	71	71
Portata scamb. inferiore PUFxxx1 e 2 mc/h	2,2	3,1	4,0	4,8
Portata scamb. superiore PUFxxx2 mc/h	-	2,2	3,1	3,1
Perdite di carico scamb. inferiore PUFxxx1 e 2 mbar	118	288	600	1037
Perdite di carico scambiatore superiore PUFxxx2 mbar	-	118	288	288
Peso a vuoto PUFXXXS Kg	87	108	130	205
Peso a vuoto PUFXXX1 Kg	113	133	149	256
Peso a vuoto PUFXXX2 Kg	-	155	185	285
Peso a vuoto PFLAXXX1 Kg	89	113	130	207
Diametro flangia puffer PFLAxxx1 mm	240mm - Per scambiatore o resistenza elettrica			
Consumo energetico in stand-by kWh/24h PUFxxxS	2,3	2,9	3,4	4,0
Consumo energetico in stand-by kWh/24h PUFxxx1	2,4	3,0	3,5	4,4
Consumo energetico in stand-by kWh/24h PUFxxx2		3,2	3,7	4,6
Consumo energetico in stand-by kWh/24h PFLAxxx1	2,8	3,4	3,7	4,6
Pressione max esercizio riscaldamento bar	3	3	3	3
Pressione max esercizio scambiatore bar	10	10	10	10
Temperatura max esercizio boiler °C	95	95	95	95

Dimensioni ingombro e distanze attacchi (mm.)												
Codice	**A**	**B**	**C**	**D**	**F**	**G**	**H**	**I**	**J**	**K**	**L**	**M**
PUF500	200	620	1010	1390	1640	650	340	495	1725	220	-	-
PUF800	260	630	1030	1430	1700	790	390	585	1785	260	1070	360
PUF1000	310	745	1250	1710	2050	790	390	720	2135	310	1160	540
PUF1500	380	825	1350	1760	2150	1000	415	800	2235	375	1260	500

PUFFER PER ACQUA CALDA E REFRIGERATA

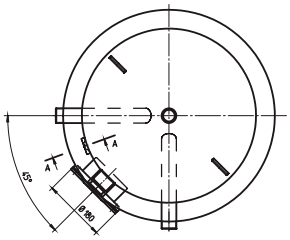

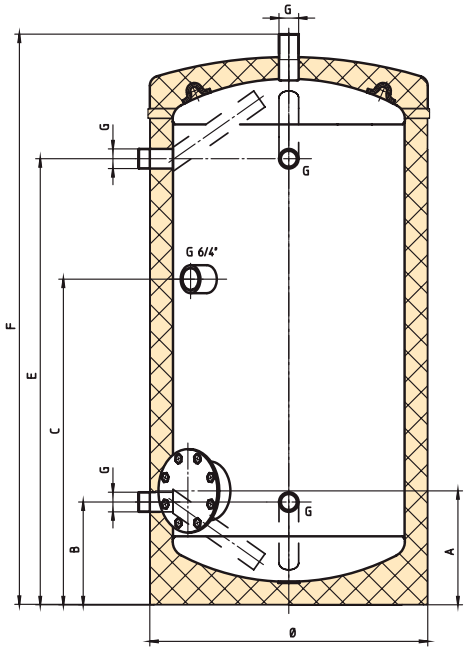

Sezione AA

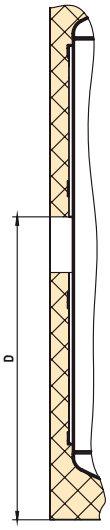

I puffer della serie PUFAR sono stati concepiti per l'utilizzo in abbinamento a pompe di calore.

Caratteristiche principali:

- Realizzati in accaio pregiato ST37
- Isolamento schiumato rigido 50mm iniettato direttamente, privo di CFC;
- Mantello esterno in accaio verniciato a polveri con successiva cottura in forno.
- Colore grigio argenteo
- Flangia 180mm per il montaggio di scambiatore o resistenza elettrica aggiuntiva
- Attacco filettato per resistenza elettrica 1 1/4"
- Attacchi filettati maschio
- Canale per l'inserimento sonde ad altezza variabile

Austria Email ECO SKIN

Codice	PUFAR130	PUFAR200	PUFAR300	PUFAR400	PUFAR500
Capacità totale Lt.	130	200	300	400	500
Altezza totale con isolamento mm	742	1232	1689	1834	1740
Altezza massima i raddrizzamento mm	850	1400	1835	1885	1910
Diametro CON ISOLAMENTO	670	600	600	670	750
Isolamento poliuretano rigido mm	50	50	50	50	50
Consumo energetico in stand-by kWh/24h	1,5	1,8	2,2	2,5	2,7
Flangia superiore Diam. mm	-	180			
Pressione max. di esercizio bar	6				
Pressione max. di esercizio dello scambiatore bar	10				
Peso a vuoto Kg	100	118	125	135	170
Classe energetica	B	B	C	C	C

N.B.: Gamma disponibile su richiesta, tempi di consegna da definire in fase di ordine

Dimensioni ingombro e distanze attacchi (mm.)							
Codice	A	B	C	D	E	F	G
PUFAR130	-	85	340	-	480	742	1"
PUFAR200	246	222	703	654	963	1232	1" 1/4
PUFAR300	246	222	924	941	1420	1689	1" 1/4
PUFAR400	339	280	1029	964	1505	1834	1" 1/2
PUFAR500	365	276	960	895	1414	1740	2"

SERBATOI INERZIALI PER POMPA DI CALORE PENSILI

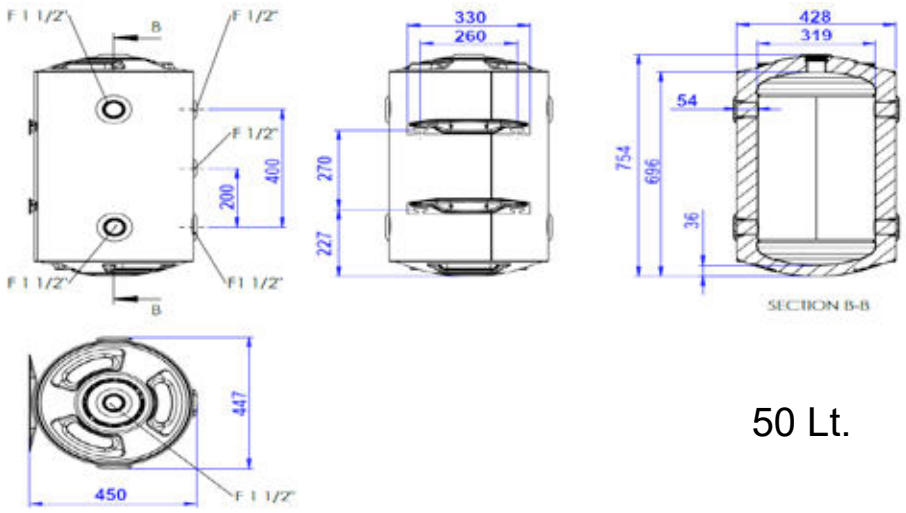

50 Lt.

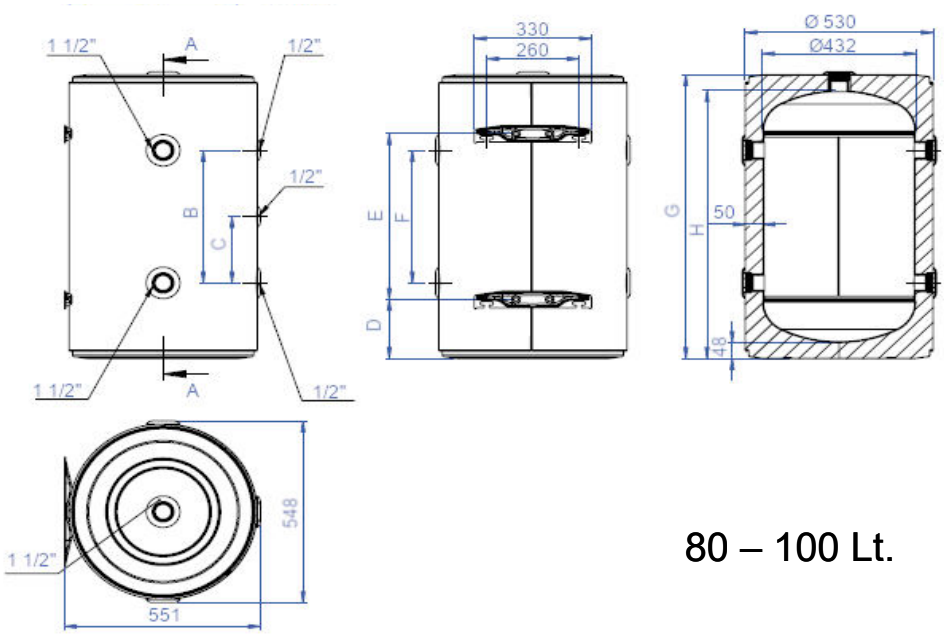

80 – 100 Lt.

Caratteristiche principali:

- Isolamento schiumato rigido 50 mm iniettato direttamente, privo di CFC.
- Mantello esterno in accaio verniciato a polveri con successiva cottura in forno.
- Colore bianco
- Attacco filettato per accessori da 1/2”
- Attacchi filettati per collegamento impianto da 1 1/2”
- Fornito di staffe per l’installazione a parete
- Temperatura massima di esercizio 95°C
- Pressione massima di esercizio 8 bar

Codice	SEBI50	SEBI80	SEBI100
Capacità totale Lt.	50	80	100
Peso a vuoto Kg	24	31	36

Dimensioni ingombro e distanze attacchi (mm.)							
Codice	B	C	D	E	F	G	H
SEBI80	196	270	170	400	160	833	220
SEBI100	295	410	180	540	160	984	230

Codice	Descrizione	
SEBIBASE	Base di supporto per installazione a pavimento (solo per 80-100 Lt.)	

MODULO PRODUZIONE ISTANTANEA ACQUA SANITARIA CON REGOLAZIONE ELETTRONICA E CIRCOLATORE ALTA EFFICIENZA.

Caratteristiche principali:

Applicazioni: su accumulatori inerziali o simili, connessi a circuiti ad energia solare termica, caldaie a legna, pellet, biomassa ecc. Garantisce la produzione di acqua calda sanitaria istantanea, evitando fenomeni di inquinamento batterico, tipo legionellosi ecc. Utilizza uno scambiatore a piastre saldobrasate in acciaio AISI 316. Le dimensioni compatte garantiscono installazioni in spazi ridotti.

Il dispositivo, tramite un'elettronica dedicata, modula la velocità del circolatore primario ad alta efficienza, da un minimo del 10% fino al 100%, in modo da garantire in ogni istante una temperatura precisa di utilizzo (es. 45°C).
La variazione di portata richiesta viene letta istantaneamente da un sensore digitale che fornisce all'elettronica le informazioni di portata e temperatura, modulando conseguentemente la velocità del circolatore.

	SENZA RICIRCOLO
Descrizione	Codice
Modulo ACS 50 KW Produzione 1 - 20 Lt./min	MODACS50COMP
Modulo ACS 70 KW Produzione 2 - 30 Lt./min	MODACS70COMP

N.B.: Disponibili su richiesta, tempi di consegna da definire in fase di ordine

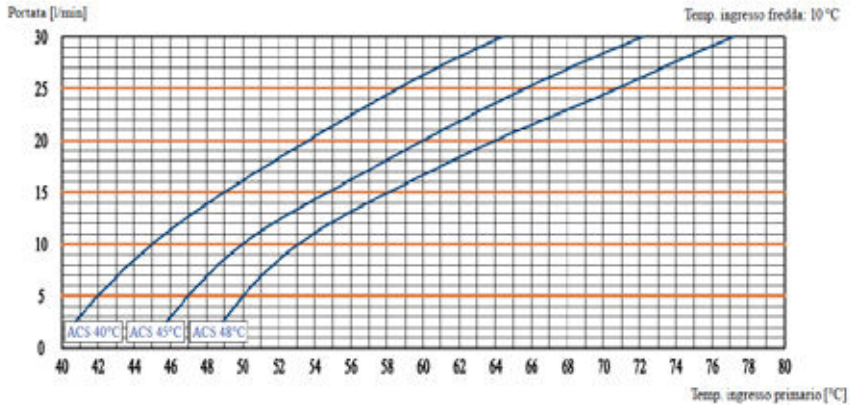

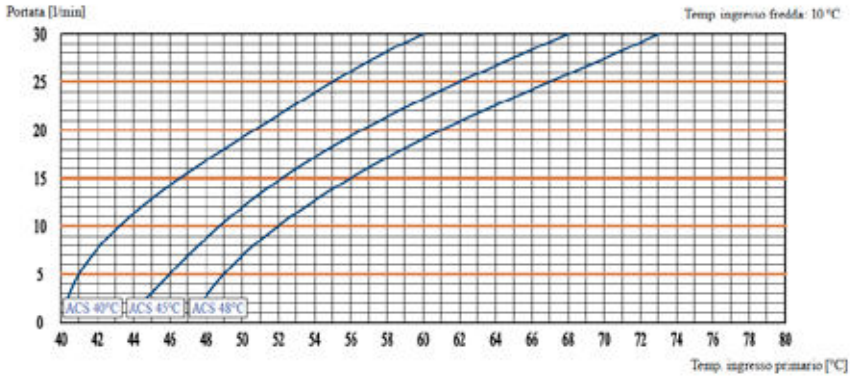

MODULO PRODUZIONE ISTANTANEA ACQUA SANITARIA CON REGOLAZIONE ELETTRONICA, CIRCOLATORI ALTA EFFICIENZA E CONTROLLO TEMPERATURA DI RITORNO DEL CIRCUITO PRIMARIO, FUNZIONE TERMOSTATO.

Applicazioni: su accumulatori inerziali o simili, connessi a circuiti ad energia solare termica, caldaie a legna, pellet, biomassa ecc. Garantisce la produzione di acqua calda sanitaria istantanea, evitando fenomeni di inquinamento batterico, tipo legionellosi ecc. Controllo e comando della fonte di integrazione del serbatoio.

Il dispositivo, tramite un'elettronica dedicata, modula la velocità del circolatore primario ad alta efficienza, da un minimo del 10% fino al 100%, in modo da garantire in ogni istante una temperatura precisa di utilizzo (es. 45°C).
La variazione di portata richiesta viene letta istantaneamente da un sensore digitale che fornisce all'elettronica le informazioni di portata e temperatura, modulando conseguentemente la velocità del circolatore.

Caratteristiche principali:

- Circolatori ad alta efficienza e controllo temperatura di ritorno del circuito primario
- Funzione termostato di integrazione del serbatoio: attiva la fonte di energia qualora la temperatura dell'accumulatore non sia soddisfatta secondo gli orari impostati
- Sensor box esterni per collegare agevolmente le sonde e i relè esterni.
- Temperatura acqua calda prodotta: 45°C con temperatura di rete di 10°C. Risulta quindi una potenza di circa 98 kW alla portata di 40 Lt./min
- La temperatura dell'ACS è comunque regolabile ogni singolo grado fino a 70°C
- Scambiatore a piastre saldobrasato in acciaio AISI 316 di grande superficie garantisce un importante scambio termico che consente il ritorno dell'acqua al puffer con una temperatura fino a 15°C. Questo favorisce una perfetta resa dell'apporto solare o pompa di calore
- Disponibile con e senza pompa di ricircolo (funzionamento "a richiesta" o "con fasce orarie" temperatura selezionabile a piacimento fino a 40°C).
- Circolatore del ramo di ricircolo sincrono ad alta efficienza
- Lo scambiatore può essere rimosso con facilità per eventuale manutenzione e/o pulizia
- Precisa contabilizzazione dell'energia utilizzata grazie al sensore digitale (totale, annuale, mensile, settimanale e giornaliera)
- Completamente isolato termicamente con guscio in PPE (398 x 500 x 207 mm).
- Il gruppo viene fornito con KIT VALVOLE 3/4''F

	SENZA RICIRCOLO	CON RICIRCOLO
Descrizione	Codice	Codice
Modulo ACS 50 KW Produzione 1 - 20 Lt./min	MODACS50SR	MODACS50CR
Modulo ACS 100 KW Produzione 2 - 40 Lt./min	MODACS100SR	MODACS100CR

N.B.: Disponibili su richiesta, tempi di consegna da definire in fase di ordine

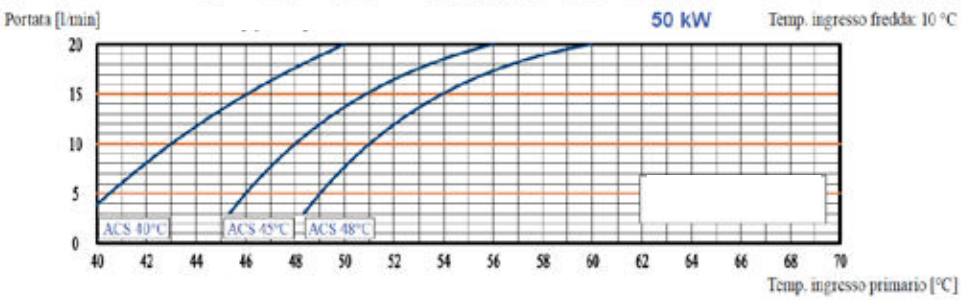

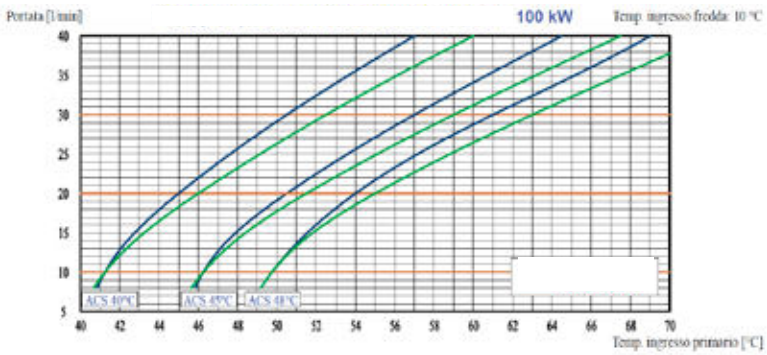

SISTEMA PER IL COLLEGAMENTO IN CASCATA DI PIU' MODULI ACS PER IMPIANTI CON ELEVATE RICHIESTE DI POTENZA E PORTATA O CON GENERATORI DI MEDIA TEMPERATURA (PDC)

Il Sistema Cascata è un'innovativa logica di gestione che consente di collegare in cascata più moduli standard MODACS100 per la produzione istantanea di acqua calda sanitaria, con la possibilità di ottenere una portata massima ed una potenza termica scambiata pari alla somma delle prestazioni dei singoli moduli. Il sistema trova applicazione su accumulatori inerziali di grandi impianti connessi a circuiti ad energia solare termica, caldaie a legna, pellet, biomassa, ecc. e garantisce la produzione di acqua calda sanitaria istantanea evitando fenomeni di inquinamento batterico (tipo legionellosi) dovuti alla stagnazione dell'acqua riscaldata.

L'intero impianto viene gestito grazie ad un collegamento via bus che mette in comunicazione le centraline dei singoli gruppi MODACS100, queste, leggendo la portata erogata dall'impianto sanitario, attivano conseguentemente i moduli ACS necessari, comandando i rispettivi servomotori sull'ingresso dell'acqua fredda. Il sistema Cascata così si dimostra realmente flessibile e può essere progettato e realizzato con un approccio modulare, in funzione delle esigenze specifiche dell'impianto.

N.B.: I moduli non sono forniti di valvole di intercettazione (opzionabili) Cod. MODACSVALV

La logica di gestione consente inoltre di ottimizzare il funzionamento in abbinamento a generatori di media temperatura, come ad esempio le pompe di calore (PDC). Collegando in cascata i moduli è possibile massimizzare il rendimento, sfruttando al massimo l'energia termica disponibile nel puffer. É possibile adattare la configurazione ai dati di progetto, che generalmente sono differenti da un'impianto all'altro per temperatura e volume di accumulo, portate e temperatura richiesta in utenza.

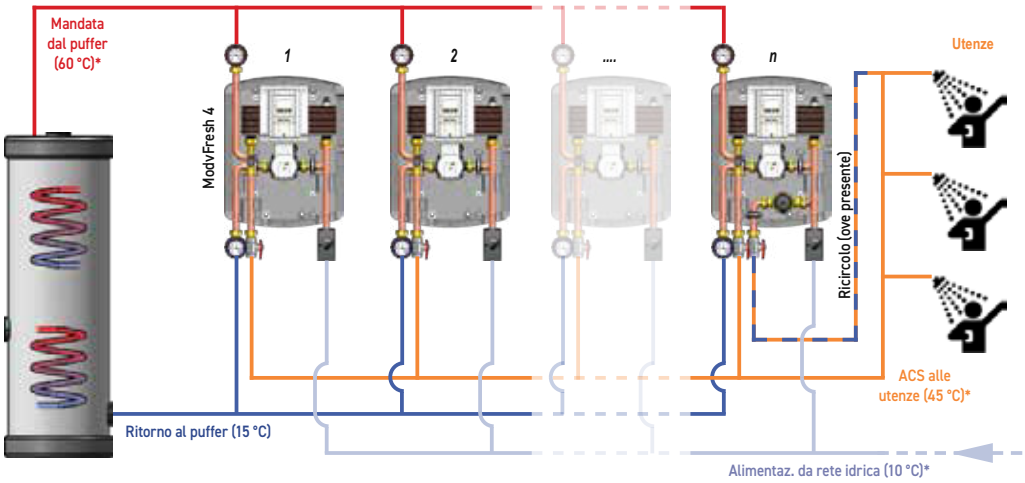

	Codice	Descrizione	
	MODACSVALV	Set N. 4 valvole di intercettazione per N. 1 MODACS100	
	KITACS80R	Kit Cascata con N. 2 MODACS100 Portata max 80 l/min., potenza max 200 kW. Ricircolo integrato.	
	KITACS120R	Kit Cascata con N. 3 MODACS100 Portata max 120 l/min., potenza max 300 kW. Ricircolo integrato.	
	KITACS160R	Kit Cascata con N. 4 MODACS100 Portata max 160 l/min., potenza max 400 kW. Ricircolo integrato.	
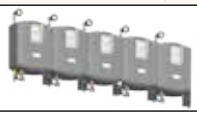	**KITACS200R**	Kit Cascata con N. 5 MODACS100 Portata max 200 l/min., potenza max 500 kW. Ricircolo integrato.	

	Codice	Descrizione	
	MSS1HE	Gruppo solare mono-colonna con circolatore solare Grundfos UPM3 HYBRID 25/7 (180 mm) con comando PWM montato e collaudato. Caratteristiche: - Misuratore regolatore di portata 2-12 Lt./min. con valvole di carico e scarico impianto - Circolatore solare Grundfos UPM3 HYBRID 25/7 (180 mm) - Valvola a sfera flangiata a 3 vie DN20 con valvola di non ritorno 10mbar (escludibile ruotando la maniglia porta-termometro di 45°) - Gruppo di sicurezza 6 bar con manometro d.50 mm 0-10 bar con collegamento 3/4 M per vaso espansione - Box di isolamento in EPP (dimensioni 155x425x150) - PN10 - Temperatura continua 120°C (breve periodo : 160°C per 20 secondi) - Connessioni 3/4 M	
	MSS1CHE	Gruppo solare mono-colonna con circolatore solare WILO PARA 25/7 (180 mm) con comando PWM montato e collaudato. Caratteristiche: - Misuratore regolatore di portata 2-12 Lt./min. con valvole di carico e scarico impianto - Circolatore solare Grundfos WILO PARA 25/7 (180 mm) - Valvola a sfera flangiata a 3 vie DN20 con valvola di non ritorno 10mbar (escludibile ruotando la maniglia porta-termometro di 45°) - Gruppo di sicurezza 6 bar con manometro d.50 mm 0-10 bar con collegamento 3/4 M per vaso espansione - Box di isolamento in EPP (dimensioni 215x440x150) - PN10 - Temperatura continua 120°C (breve periodo : 160°C per 20 secondi) - Connessioni 3/4 M - Centralina solare STDCV3 precablata comprensiva di n. 2 sonde di temperatura PT1000 Un relè standard di uscita per la gestione del circolatore (230V)	
	MSS212HE	Gruppo solare bi-colonna con circolatore solare Grundfos UPM3 HYBRID 25/7 (180 mm) con comando PWM montato e collaudato. Caratteristiche: - Misuratore regolatore di portata 2-12 Lt./min. con valvole di carico e scarico impianto - Circolatore solare Grundfos UPM3 HYBRID 25/7 (180 mm) - Coppia di valvole a sfera flangiate a 3 vie DN20 con valvole di non ritorno 10mbar (escludibili ruotando la maniglia porta-termometro di 45°) - Gruppo di sicurezza 6 bar con manometro d.50 mm 0-10 bar con collegamento 3/4 M per vaso espansione - Box di isolamento in EPP (dimensioni 277x425x150) - PN10 - Temperatura continua 120°C (breve periodo : 160°C per 20 secondi) - Connessioni 3/4 M - Disareatore in ottone con valvola di sfiato manuale	
	MSS212CHE	Gruppo solare bi-colonna con circolatore solare WILO PARA 25/7 (180 mm) con comando PWM montato e collaudato. Caratteristiche: - Misuratore regolatore di portata 2-12 Lt./min. con valvole di carico e scarico impianto - Circolatore solare WILO PARA 25/7 (180 mm) - Coppia di valvole a sfera flangiate a 3 vie DN20 con valvole di non ritorno 10mbar (escludibili ruotando la maniglia porta-termometro di 45°) - Gruppo di sicurezza 6 bar con manometro d.50 mm 0-10 bar con collegamento 3/4 M per vaso espansione - Box di isolamento in EPP (dimensioni 277x425x150) - PN10 - Temperatura continua 120°C (breve periodo : 160°C per 20 secondi) - Connessioni 3/4 M - Disareatore in ottone con valvola di sfiato manuale - Centralina solare MTDC precablata comprensiva di n. 3 sonde di temperatura PT1000 Due relè standard di uscita per la gestione del circolatore (230V)	

	Codice	Descrizione	
NOVITÀ	**NVSS1SC**	Gruppo solare mono-colonna con circolatore solare Grundfos UPM3 SOLAR 15-70 (130 mm) con comando PWM montato e collaudato. Caratteristiche: - Misuratore regolatore di portata 2-12 Lt./min. con valvole di carico e scarico impianto - Circolatore solare Grundfos UPM3 SOLAR 15-70 (130 mm) - Valvola a sfera flangiata a 3 vie DN20 con valvola di non ritorno 10mbar (escludibile ruotando la maniglia porta-termometro di 45°) - Gruppo di sicurezza 6 bar con manometro d.50 mm 0-10 bar con collegamento 3/4 M per vaso espansione - Box di isolamento in EPP (dimensioni 380x170x170) - PN10 - Temperatura continua 120°C (breve periodo : 160°C per 20 secondi) - Connessioni 3/4 M	
NOVITÀ	**NVSS212SC**	Gruppo solare bi-colonna con circolatore solare Grundfos UPM3 SOLAR 15-70 (130 mm) con comando PWM montato e collaudato. Caratteristiche: - Misuratore regolatore di portata 2-12 Lt./min. con valvole di carico e scarico impianto - Circolatore solare Grundfos UPM3 SOLAR 15-70 (130 mm) - Coppia di valvole a sfera flangiate a 3 vie DN20 con valvole di non ritorno 10mbar (escludibili ruotando la maniglia porta-termometro di 45°) - Gruppo di sicurezza 6 bar con manometro d.50 mm 0-10 bar con collegamento 3/4 M per vaso espansione - Box di isolamento in EPP (dimensioni 460x205x170) - PN10 - Temperatura continua 120°C (breve periodo : 160°C per 20 secondi) - Connessioni 3/4 M - Disareatore in ottone con valvola di sfiato manuale	

Codice	Descrizione	
MSS270HE	Gruppo idraulico per alte portate Il gruppo con circolatore solare da 1” (180 mm) completamente montato e collaudato, consiste di: Ritorno : - Misuratore regolatore di portata 20-70 Lt./min.B82 - Circolatore solare Wilo Para 25/1-8 con comando PWM - Valvola a sfera DN25 con valvola di non ritorno 18mbar provvista di maniglia porta-termometro (termometro con anello blu 0°C-120°C) - Gruppo di sicurezza 6 bar con manometro 0-10 bar con collegamento 3/4 maschio per vaso espansione Andata : - Raccordo a T con pozzetto portasonda d.6 mm - Valvola a sfera flangiata DN25 con valvola di non ritorno 18mbar provvista di maniglia porta-termometro (0°C-120°C) - Box di isolamento in EPP (dimensioni 285x500x170) - PN10 - Temperatura continua 120°C (breve periodo : 160°C per 20 secondi)	
Codice	**Descrizione**	
VCS525	Valvola per carico scarico impianto per modulo MSS270HE. Codice da ordinare a parte.	

Codice	Descrizione	
FLURP106	Flussimetro/regolatore di portata Temperatura continua 120°C (breve periodo : 160°C per 20 sec.) Intervallo di regolazione 1-06 Lt./min Dn15 3/4 M x 3/4 calotta girevole.	
FLURP828	Flussimetro/regolatore di portata Temperatura continua 120°C (breve periodo : 160°C per 20 sec.) Intervallo di regolazione 8-28 Lt./min Dn15 3/4 M x 3/4 calotta girevole.	

Dimensionamento tubazione solare

N. COLLETTORI PIANI o SOTTOVUOTO	Gruppo idraulico consigliato	Portata max	fi 18 x 1mm	fi 22 x 1 mm	fi 28 x 1,5 mm	DN16	DN20	DN25
1 - 2 collettori	**MSS1HE MSS1CHE MSS212HE MSS212CHE NVSS1SC NVSS212SC**	180 Lt./h	200 m	-	-	20 m	50 m	-
3 - 4 collettori		360 Lt./h	60 m	-	-	12 m	30 m	60 m
5 - 6 collettori		550 Lt./h	-	95 m	-	-	15 m	60 m
7 - 8 collettori		730 Lt./h	-	55 m	-	-	-	15 m
9 - 10 collettori		920 Lt./h	-	35 m	-	-	-	15 m
11 - 15 collettori	**MSS270HE**	1380 Lt./h	-	-	80 m	-	-	-
16 - 20 collettori		1840 Lt./h	-	-	80 m	-	-	-

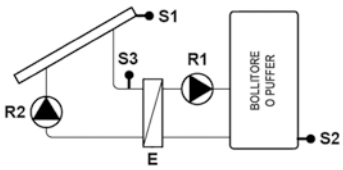

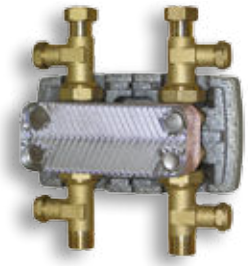

Modulo solare scambio termico

Con questo dispositivo è possibile collegare un impianto solare a qualsiasi accumulo.
Scambiatore di calore a piastre in acciaio inox Aisi 316.
Predisposto per la connessione diretta ai moduli solari a 2 vie con connessione da 1”, attraverso un raccordo girevole.
E’ presente un pozzetto portasonde diametro 6 mm sul ramo di mandata del circuito solare (primario). Interasse 125 mm, box isolamento in EPP (dimens. 250x143x218 mm). PN10, temperatura continua 120° C (breve periodo 160°C per 20 sec.)
Connessioni : 1” calotta (circuito solare primario) x 1M (circuito bollitore secondario)

Codice	Descrizione	
MODSC05KW	5 KW	
MODSC10KW	10 KW	
MODSC20KW	20 KW	

Codice	Descrizione	
STDCV3	Centralina solare STDC Centralina di controllo differrenziale di temperatura per sistemi solari e caldaie a combustibile solido. 9 schemi idraulici selezionabili. - Display luminoso ad alto contrasto e retroilluminato con scritte a testo pieno e modalità grafica per la rappresentazione dello schema idraulico - Assistente alla messa in funzione, con impostazioni guidate step-by-step - Memoria dati con statistiche e analisi grafica - IP40 - classe di protezione II - N.1 Uscita relè 230V - N.1 Uscita PWM/0-10V per circolatori alta efficienza - Orologio con batteria tampone - 3 ingressi per sonde temperatura PT1000 in silicone (n.2 incluse)	

ErP
HE pump ready
0-10V PWM

Varianti idrauliche centralina STDCV3

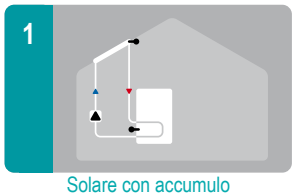

Solare con accumulo

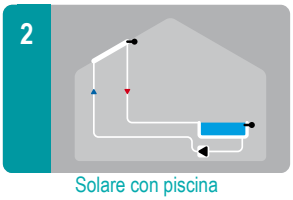

Solare con piscina

Caldaia a legna con accumulo

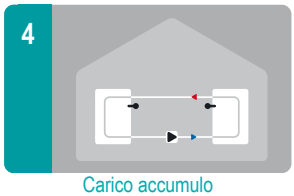

Carico accumulo

Innalzamento ritorno

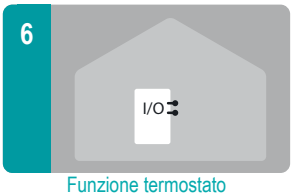

Funzione termostato

Δt universale

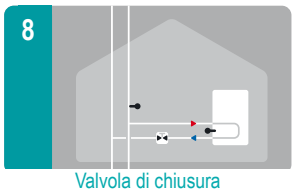

Valvola di chiusura

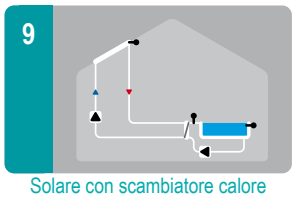

Solare con scambiatore calore
(sonda sul secondario) e piscina

Codice	Descrizione	
MTDC	Centralina solare MTDC Centralina di controllo differrenziale di temperatura per sistemi solari e caldaie a combustibile solido. 25 schemi idraulici selezionabili. Possibilità di ampliare gli schemi preimpostati attivando funzioni aggiuntive tramite relè liberi inutilizzati. SISTEMA CONNECT: data logging su scheda MicroSD per il salvataggio e l'analisi dei dati, connessione in rete locale tramite CAN-Bus o su Ethernet (neccesita di Datalogger Connect). Possibilità di gestione remota con l'upgrade software Connect per il controllo remoto. - Display luminoso ad alto contrasto e retroilluminato con scritte a testo pieno e modalità grafica per la rappresentazione dello schema idraulico - Assistente alla messa in funzione, con impostazioni guidate step-by-step - Memoria dati con statistiche e analisi grafica per monitoraggio a lungo termine, possibilità di connesione WEB - Dimensioni : H 163 mm, L 110 mm; P 51 mm - IP40 - classe di protezione II - N.2 Uscita relè 230V; - N.1 Uscità PWM/0-10V per circolatori alta efficienza; - Orologio con batteria tampone; - 4 ingressi per sonde temperatura PT1000 in silicone 3 INCLUSE	

CONNECT

ErP
HE pump ready
0-10V PWM

Varianti idrauliche aggiuntive rispetto a STDCV3

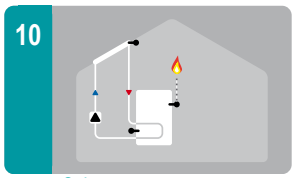

Solare con termostato (riscaldamento integrativo)

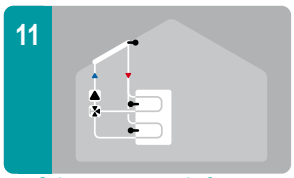

Solare con accumulo 2 zone

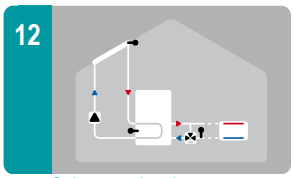

Solare con innalzamento temperatura ritorno riscaldamento

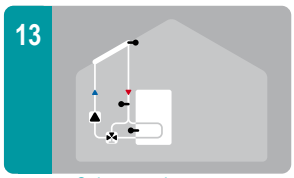

Solare con bypass

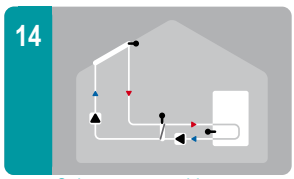

Solare con scambiatore

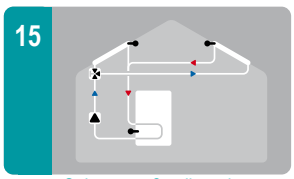

Solare con 2 collettori

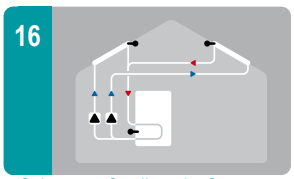

Solare con 2 collettori e 2 pompe

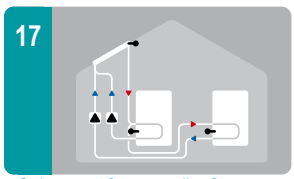

Solare con 2 accumuli e 2 pompe

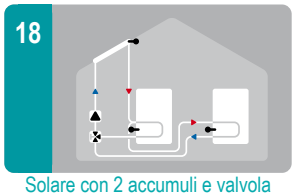

Solare con 2 accumuli e valvola

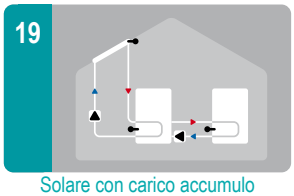

Solare con carico accumulo

Solare con piscina e scambiatore

Solare con termostato e valvola

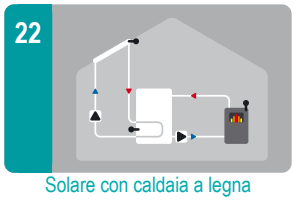

Solare con caldaia a legna

Solare con raffreddamento 1 (raffreddamento collettore)

Solare con raffreddamento 2 (raffreddamento collettore)

Solare con raffreddamento 3 (raffreddamento collettore)

Codice	Descrizione	
LTDC	Centralina solare LTDC Centralina di controllo differrenziale di temperatura per sistemi solari e caldaie a combustibile solido. 41 schemi idraulici selezionabili. Possibilità di ampliare gli schemi preimpostati attivando funzioni aggiuntive tramite relè liberi inutilizzati. Monitoraggio del flusso e della pressione attraverso sensori VFS e RPS. SISTEMA CONNECT: data logging su scheda MicroSD per il salvataggio e l'analisi dei dati, connessione in rete locale tramite CAN-Bus o su Ethernet (neccesita di Datalogger Connect). Possibilità di gestione remota con l'upgrade software Connect per il controllo remoto. - Display luminoso ad alto contrasto e retroilluminato con scritte a testo pieno e modalità grafica per la rappresentazione dello schema idraulico; - Assistente alla messa in funzione, con impostazioni guidate step-by-step - Memoria dati con statistiche e analisi grafica per monitoraggio a lungo termine, possibilità di connesione WEB; - Dimensioni : H 163 mm, L 110 mm; P 51 mm - IP40 - classe di protezione II - N.2 ingressi per sensori VFS o RPS; - N.3 Uscita relè 230V; - N.2 Uscità PWM/0-10V per circolatori alta efficienza; - Orologio con batteria tampone; - 6 ingressi per sonde temperatura PT1000 in silicone 3 INCLUSE	

Varianti idrauliche aggiuntive rispetto a MTDC

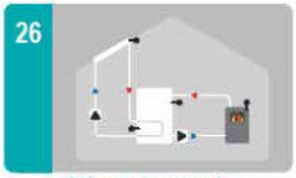

Solare con accumulo e caldaia a legna

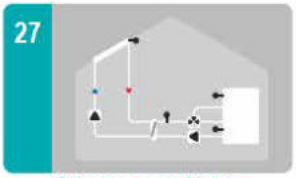

Solare con scambiatore e valvola di zona

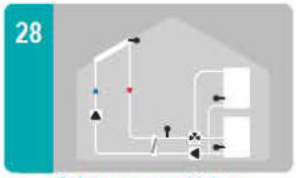

Solare con scambiatore e 2 accumuli

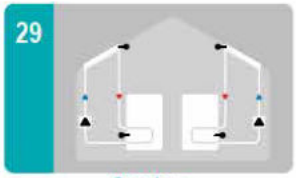

2x solare

Solare con termostato e carico accumulo

Solare con termostato e innalzamento ritorno

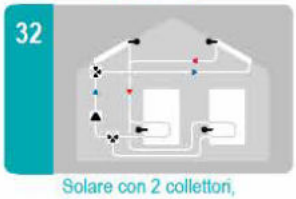

Solare con 2 collettori, 2 accumuli e 2 valvole

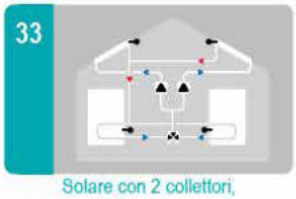

Solare con 2 collettori, 2 accumuli e 2 pompe

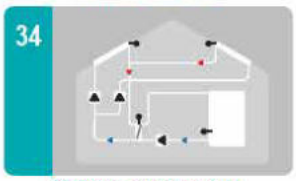

2x Solare con accumulo, scambiatore e 3 pompe

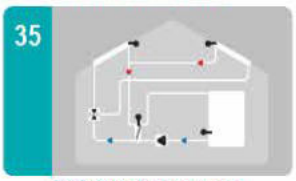

2x Solare con accumulo, scambiatore e valvola

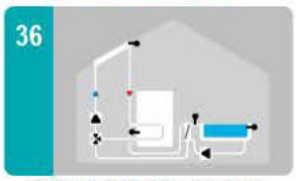

Solare con piscina, accumulo, scambiatore e valvola

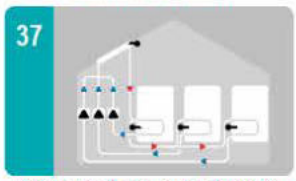

Solare con 3 accumuli e 3 pompe

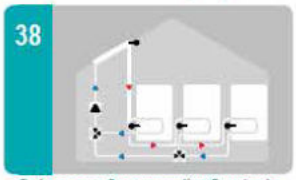

Solare con 3 accumuli e 2 valvole

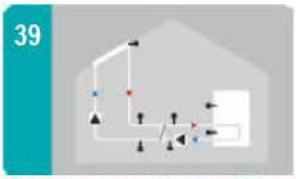

Solare con accumulo e scambiatore per grandi sistemi

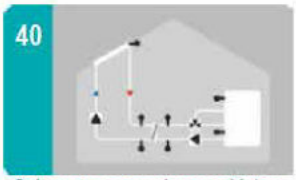

Solare con accumulo, scambiatore e valvola per grandi sistemi

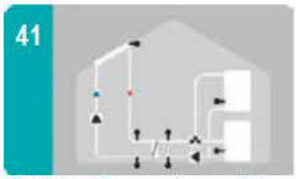

Solare con 2 accumuli, scambiatore e valvola per grandi sistemi

Datalogger Connect
Connect è il nuovo concetto di rete che consente di mettere in comunicazione più centraline tra di loro tramite CAN-Bus, integrandole perfettamente nella gestione complessiva dell'impianto. Utilizzabile con centraline ModvSol L e ModvFresh 4.
Il data logging viene eseguito su scheda di memoria MicroSD, che conserva i dati di sistema per anni. Tramite il datalogger, che incorpora un'interfaccia Ethernet, l'impianto può essere inoltre monitorato costantemente anche a distanza via internet.
Grazie all'innovativo sistema di connessione Nabto, non è più necessario confrontarsi con complesse configurazioni di rete: con poche semplici azioni la connessione è subito operativa e utilizzabile tramite personal computer, tablet e smartphone connessi a internet.
La scheda MicroSD può essere usata anche per aggiornare il firmware della centralina oppure per salvare o caricare configurazioni personalizzate.

Codice	Descrizione	
DATLOG1	Datalogger Connect	

PLUS dispositivo lavatrice
Il dispositivo PLUS, permette di collegare la lavatrice direttamente alla fonte d'acqua calda domestica, riducendo così il consumo di energia e detersivi grazie all'impiego di acqua calda ad alta temperatura, già durante la prima fase di lavaggio. E' sufficiente collegare l'apparecchio, utilizzando i tubi in dotazione, all'elettrodomestico e ai rubinetti dell'acqua calda e fredda.

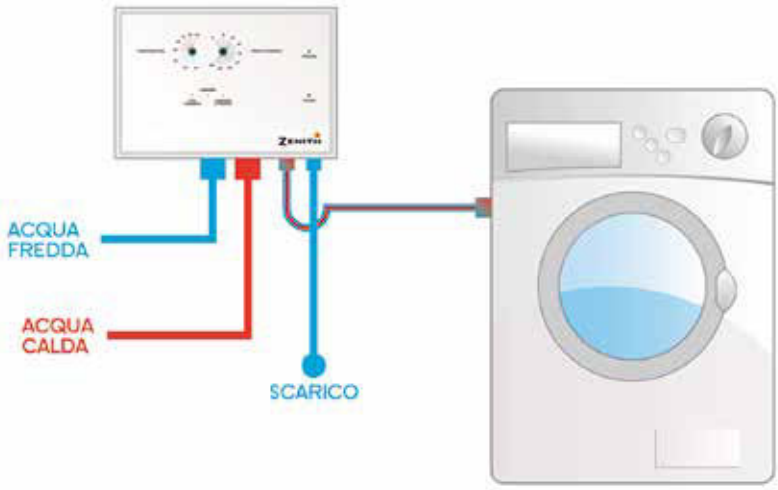

Codice	Descrizione	
PLUS	PLUS dispositivo lavatrice	

Codice	Descrizione	
STDC	Sonda di temperatura PT1000 Sonda di temperatura a immersione con elemento sensore PT1000, con garantita precisione di rilevazione in accordo alla DIN EN60751 (IEC751). Assicura una precisa acqusizione della temperatura ed un ottimale utilizzo dell'energia.	

Codice	Descrizione	
SOLR	Rifrattometro, per controllare in maniera esatta la concentrazione di antigelo nella miscela glicolata. Completo di pipetta per il prelievo e minicacciavite.	

Codice	Descrizione	
STVE	Staffa di fissaggio vaso espansione con raccordo Staffa a "L" per il fissaggio a muro del vaso di espansione. Il raccordo 3/4 maschio x 3/4 femmina è provvisto di una doppia valvola di non ritorno completamente in ottone per poter sostituire il vaso di espansione senza scaricare l'impianto. Inclusi tasselli a muro e guarnizione.	

Codice	Descrizione	
KFLE	Kit flessibile cm.50 Tubo flessibile in acciaio inox Aisi 304, spessore 0,3 mm., per il collegamento del vaso di espansione al gruppo di sicurezza. Filettatura 3/4 calotta x 3/4 con guarnizione	

Codice	Descrizione	Capacità Lt.	
VRM18	Vaso espansione per impianti solari Membrana fissa in gomma nitrile Flangia in acciaio al carbonio zincata aggraffata Precarica 2,5 bar Pressione max 6 bar Raccordo 3/4	18	
VRM25		25	
VRM40		40	
VRM60		60	
VRM80		80	
VRM100		100	

ANTIGELO ATOSSICO				
% (Vol.)	25	30	40	50
H^2O	75	70	60	50
°C	-10	-14	-22	-33

Codice	Descrizione	Capacità Lt.	
ATG5	Antigelo atossico Antigelo a base di glicole propilenico che garantisce un' eccellente protezione degli impianti dal gelo e dalla corrosione, deve essere utilizzato in soluzione acquosa.	5	
ATG10		10	

COMPONENTI CIRCUITI SOLARI

Codice	Descrizione	Capacità mm	
TH100	Guaina a immersione in rame	100	
TH150		150	

Codice	Descrizione	
FLU828	Flussimetro/regolatore di portata Temperatura continua 120°C (breve periodo : 160°C per 20 sec.) Intervallo di regolazione 8-28 l/min Dn15 3/4 M x 3/4 calotta girevole.	
FLU212	Flussimetro/regolatore di portata Temperatura continua 120°C (breve periodo : 160°C per 20 sec.) Intervallo di regolazione 2-12 l/min Dn15 3/4 M x 3/4 calotta girevole.	

Codice	Descrizione	
MTSR	Miscelatore termostatico per piccole e medie utenze completo di filtri e valvole di non ritorno. - Pressione massima statica 10 bar - Massimo rapporto tra le pressioni 2:1 - Temperatura massima ingresso 95° C - Campo di regolazione temperatura 35° C - 60° C - Precisione ± 1° KVS 2,5 - Connessioni esterne 3/4" maschio a bocchettone	

Codice	Descrizione	
KITSOL	Kit regolazione termostatica Kit di connessione solare-caldaia isolato termicamente in un guscio PPE, dotato di miscelatore termostatico e deviatore termostatico. Ingresso: - Valvola deviatrice termostatica 1" M con codolo girevole 3/4 M, con taratura fissa a 48°C, corpo in lega di ottone antidezincazione; - Valvola di non ritorno solare e filtro integrati; - Raccordo girevole a "T" per il collegamento alla caldaia Uscita: - Miscelatore termostatico antiscottatura 1" M con codolo girevole 3/4 M controllo della temperatura inviata all'utenza con manopola da 35°C a 65°C Dimensioni box isolamento: mm 234x128x100 Pressione massima statica 10 bar; dinamica 5 bar Temperatura massima ingresso: continua 100°C (breve periodo 120°C x 20 sec.) Campo di regolazione temperatura 35°-65° C, precisione +/- 2% KVS=1,7 MAX 49 LT/MIN a 3,5 bar	

Codice	Descrizione	
SOLVI	Valigia di intervento: pipetta, manometro, vasetto di prova, rifrattometro, cacciavite piccolo, chiave per sfiato, verifica valore di PH, multimetro digitale, cacciavite con prova di tensione, etichetta di controllo 12pz, etichetta di avviso 12pz, bussola, acqua distillata.	

Codice	Descrizione	
POAUT	Pompa per il riempimento per impianti solari Caratteristiche tecniche : Elettropompa autoadescante 220 - 230V 50Hz Potenza 0,75 Kw 2800 giri/min Pressione max. erogabile 7 bar Dimensioni cm. h. 78 x 39 x 32 Peso Kg. 13,5 - Elettropompa autoadescante con interruttore - Tubo mt. 2 d.21 mm. con girello portagomma 3/4 - Tubo mt. 2 d.17 mm. con girello portagomma 3/4 - Carrello	

- **Alta estetica e progettazione**
- **Tutti i collegamenti fra bollitore e collettore sono applicati lateralmente al sistema**

Il Bollitore - Mod. STARBH

Costruzione in acciaio laminato a freddo con doppia vetroporcellanatura interna, cottura a 860°C secondo DIN 4753.
Scambiatore di calore a intercapedine con serbatoio di espansione interno. Isolamento termico in poliuretano espanso ecologico ad alta densità (40 Kg/mc) che minimizza le perdite termiche. Involucro esterno in alluminio navale.
Protezione catodica: due anodi di magnesio per un efficace protezione contro la corrosione causata da reazioni elettrolitiche. Grande flangia circolare in acciaio inox per una facile pulizia del bollitore, sostituzione veloce dell'anodo e accesso diretto alle parti elettriche. Guarnizione elastica in EPDM, materiale non tossico, che non consente all'acqua di entrare in contatto con la flangia, proteggendolo così dall'elettrolisi e dalla corrosione, altamente resistente a temperature da -40°C a +280 °C resistenza elettrica per integrazione 1500 W 230 V.
Termostato automatico regolabile a protezione bipolare con sicurezza ausiliaria, con marcatura CE secondo norme EN 60335-1 e EN 60335-2. Coperchio di protezione progettato per assicurare la corretta ventilazione della parte elettrica e la protezione dagli agenti atmosferici.
Ingresso acqua fredda: raccordo filettato maschio da 1/2" BSP (3/4" per 300 Lt.) e valvola di sicurezza da 8 bar. Uscita acqua calda: raccordo filettato da 1/2" BSP (3/4" per 300 Lt.).
Mandata circuito solare: raccordo filettato da 3/4" BSP.
Ritorno circuito solare: raccordo filettato da 3/4" BSP e valvola di sicurezza da 2,5 bar (1,5 bar per 300 Lt.)

Il Collettore Solare "STAR 2000/STAR 2600"

Telaio esterno in monoblocco di alluminio a termoformatura profonda ottenuta in pressa da 800 ton.
Alto isolamento termico ottenuto con lana di roccia precompressa, spessore 60 mm, ricoperto con tessuto di vetro nero per minimizzare le perdite di calore.
Conducibilità termica dell'isolamento in lana di roccia: $\lambda = 0{,}35$ W/m grd (DIN 56612 misurata a 0°C). Scambiatore assorbitore ad ARPA costituito da tubi di rame verticali di 8 mm e tubazioni orizzontali di 22 mm forate con scarica verso l'alto per il perfetto adattamento dei collettori e per evitare cadute di pressione. Interasse tra tubi verticali = 93 mm (EN 1652).
Foglio assorbitore selettivo a superficie continua (Sun Selective Complete area absorber), trattato con uno speciale strato di titanio in vuoto d'aria, ad alto assorbimento e bassa emissione ($\lambda = 95\%$, $\lambda = 5\%$), che ricopre tutto l'assorbitore e i tubi di alimentazione e di ritorno, aumentando il potere captante del collettore, e saldato alla batteria con saldatura laser. Componenti speciali di plastica per il supporto e l'impermeabilità della batteria rispetto al telaio esterno, appositamente progettati per la ventilazione del collettore.
Guarnizioni di silicone speciale che permettono la dilatazione in lunghezza dell'assorbitore (contrazione-dilatazione) da - 40°C a + 200°C. Vetro solare di alta trasparenza e resistenza, temperato a basso contenuto di ossidi di ferro (Low-iron/extra clear), coefficiente di dilatazione costante ed alta permeabilità alla luce (>92%), resistente a condizioni ambientali estreme (es. grandine, repentini cambiamenti di temperatura ecc..) ANSI Z97-1 (U.S.A) BS 6206 (G.Britain) DIN 52337 (GERMANY). Guarnizione isolante per lastra di vetro resistente ai raggi ultravioletti (UV proofed EPDM). Profilo in alluminio (Al Mg Si 05) verniciato nero, per il posizionamento e il supporto della lastra di vetro.

Caratteristiche principali:

- Struttura di sostegno ambivalente per superficie piana o tetto a falda inclinata
- Raccorderia e tubi di collegamento circuito solare collettore-bollitore
- Valvola di sicurezza circuito solare
- Valvola di sicurezza/ritegno circuito sanitario
- Antigelo 2 Lt. per 160 e 200, 4 Lt. per 300.

Codice PREZZO	N. Persone Servite	Collettore	Bollitore*	SET Installazione**
	BOLLITORE COLORE "COTTO TOSCANO" RAL 3009			
STARKNH160	1 - 2	n.1 STARCS2000	n.1 STARBH160	n.1 STARSETH160200
		(Vedere pag. 4)		
STARKNH200	3	n.1 STARCS2600	n.1 STARBH200	n.1 STARSETH160200
		(Vedere pag. 4)		
STARKNH300	4 - 5	n.2 STARCS2000	n.1 STARBH300	n.1 STARSETH300
		(Vedere pag. 4)		

* Il bollitore è corredato di resistenza elettrica 1500 W 230 V con termostato ** Set installazione comprende: struttura di sostegno per tetto a falda inclinata o a base piana

KIT SOLARE CIRCOLAZIONE NATURALE - STARKNH 160 Lt.

Codice STARKNH160

Dati tecnici	
Installazione	Tetto a falda / Base piana
Peso a vuoto	125 Kg
Peso a pieno carico	290 Kg
Pressione massima boiler	10 bar
Pressione massima circuito solare	3,5 bar
Collettore	
Collettore	n.1 STARCS2000
Numero tubi assorbitore	10
Diam. tubi assorbitore	8 mm
Fluido termovettore	Soluzione acqua/glicole propilenico
Capacità assorbitore	1,75 Lt.
Supeficie lorda	2,03 mq
Superficie assorbitore	1,81 mq
Tipo assorbitore	Alluminio selettivo/Tubi in rame
Dimensioni collettore	2010x1010x110 mm
Peso collettore	38 Kg
Assorbimento	95% +/- 2%
Emissione	5% +/- 2%
Garanzia	5 anni
Bollitore	
Colore STARKNH160	Marrone Ral 3009
Capacità	160 Lt.
Dimensioni	D. 580 x L.1096 mm
Peso a vuoto	58 Kg
Capacità scambiatore	9 Lt.
Superficie scambiatore	0,91 mq
Pressione di prova	12 bar
Pressione di esercizio max	8 bar
Garanzia	5 anni

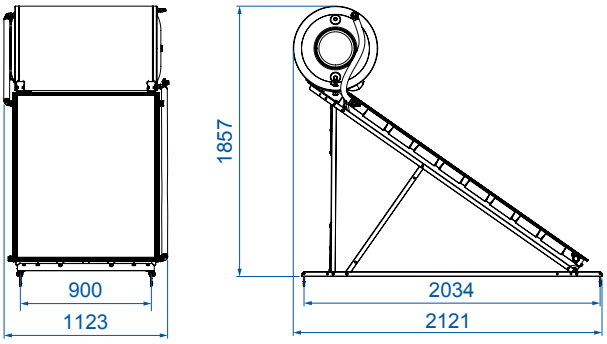

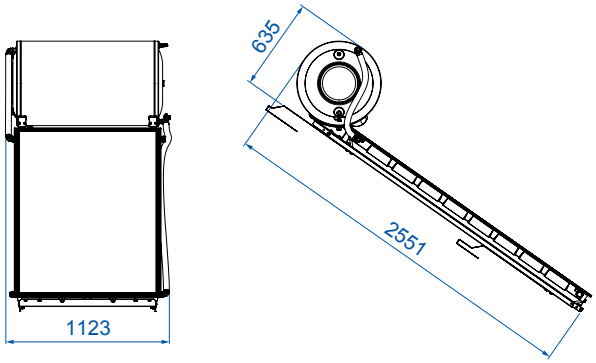

KIT SOLARE CIRCOLAZIONE NATURALE - STARKNH 200 Lt.

Codice STARKNH200

Dati tecnici	
Installazione	Tetto a falda / Base piana
Peso a vuoto	155 Kg
Peso a pieno carico	365 Kg
Pressione massima boiler	10 bar
Pressione massima circuito solare	3,5 bar
Collettore	
Collettori	n.1 STARCS2600
Numero tubi assorbitore	10
Diam. tubi assorbitore	8 mm
Fluido termovettore	Soluzione acqua/glicole propilenico
Capacità assorbitore	2,12 Lt.
Superficie lorda	2,53 mq
Superficie assorbitore	2,30 mq
Tipo assorbitore	Alluminio selettivo/Tubi in rame
Dimensioni collettore	2005x1266x110 mm
Peso collettore	45,4 Kg
Assorbimento	95% +/- 2%
Emissione	5% +/- 2%
Garanzia	5 anni
Bollitore	
Colore STARKNH200	Marrone Ral 3009
Capacità	200 Lt.
Dimensioni	D. 580 x L.1356
Peso a vuoto	72 Kg
Capacità scambiatore	13 Lt.
Superficie scambiatore	1,28 mq
Pressione di prova	12 bar
Pressione di esercizio max	8 bar
Garanzia	5 anni

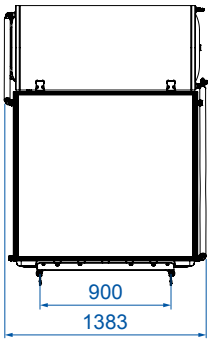

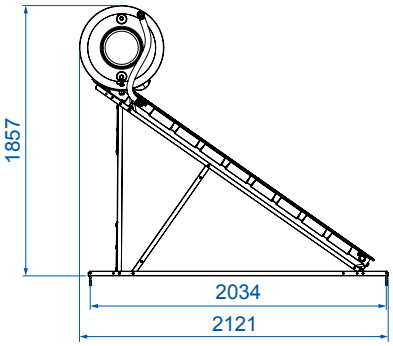

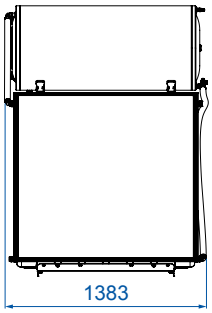

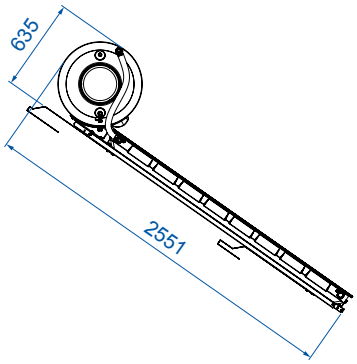

KIT SOLARE CIRCOLAZIONE NATURALE - STARKNH 300 Lt.

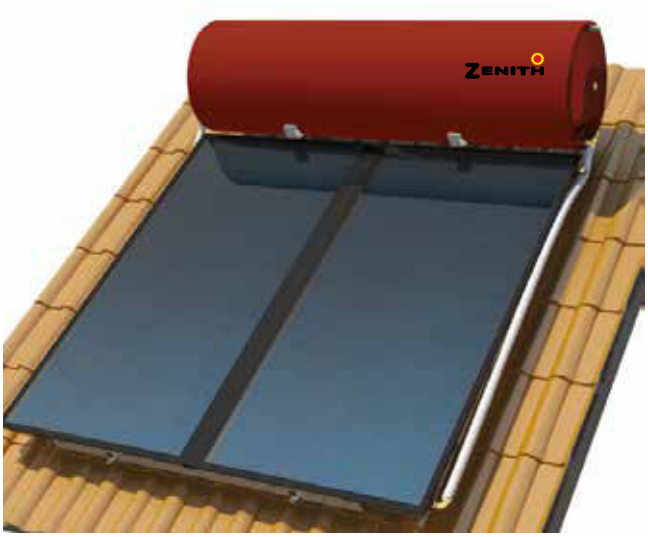

Codice STARKNH300

Dati tecnici	
Installazione	Tetto a falda / Base piana
Peso a vuoto	215 Kg
Peso a pieno carico	565 Kg
Pressione massima boiler	10 bar
Pressione massima circuito solare	3,5 bar
Collettore	
Collettori	n.2 STARCS2000
Numero tubi assorbitore	10
Diam. tubi assorbitore	8 mm
Fluido termovettore	Soluzione acqua/glicole propilenico
Capacità assorbitore	1,75 Lt.
Superficie lorda	2,03 mq
Superficie assorbitore	1,81 mq
Tipo assorbitore	Alluminio selettivo/Tubi in rame
Dimensioni collettore	2010x1010x110 mm
Peso collettore	38 Kg
Assorbimento	95% +/- 2%
Emissione	5% +/- 2%
Garanzia	5 anni
Bollitore	
Colore STARKNH300	Marrone Ral 3009
Capacità	300 Lt.
Dimensioni	D. 580 x L.2116
Peso a vuoto	109 Kg
Capacità scambiatore	19 Lt.
Superficie scambiatore	1,79 mq
Pressione di prova	12 bar
Pressione di esercizio max	8 bar
Garanzia	5 anni

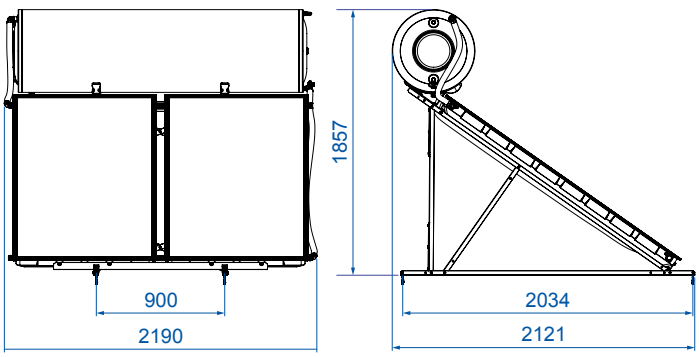

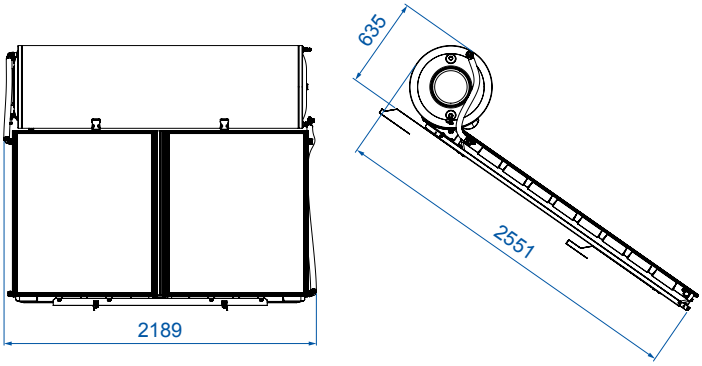

N°1 - SCHEMA TIPO IMPIANTO A CIRCOLAZIONE FORZATA CON GRUPPO DI CIRCOLAZIONE PREMONTATO, CON INTEGRAZIONE NELLO SCAMBIATORE DEL BOLLITORE

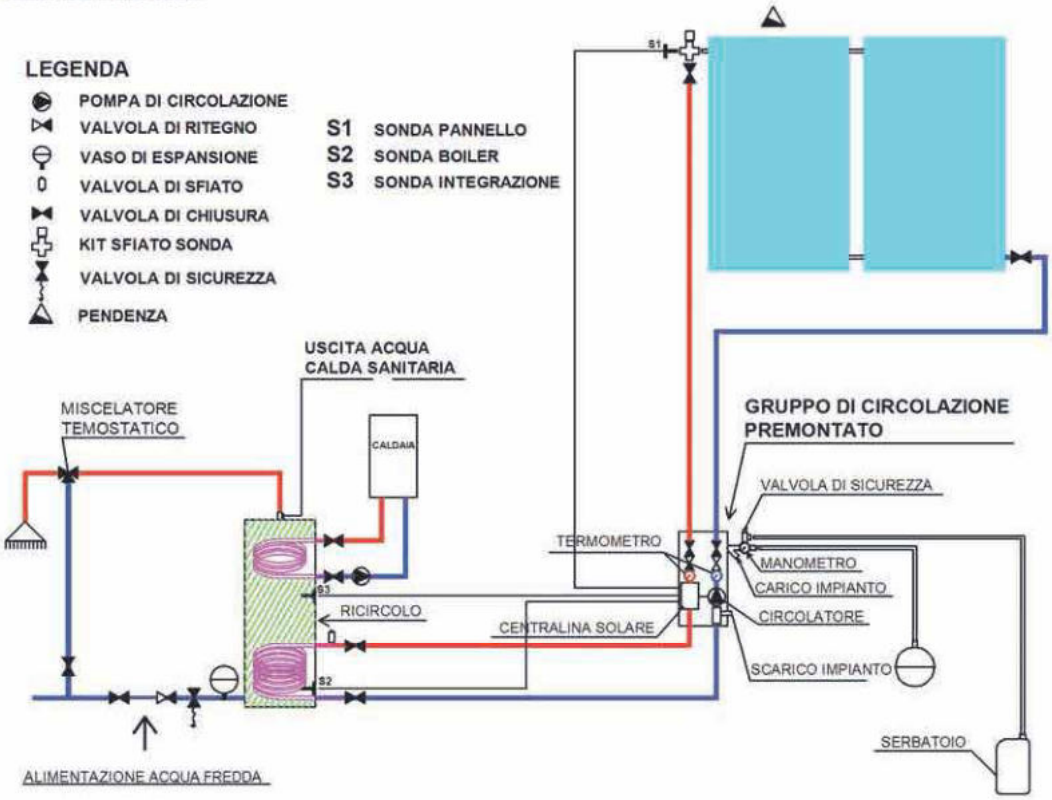

N°2 - SCHEMA TIPO IMPIANTO A CIRCOLAZIONE FORZATA CON GRUPPO DI CIRCOLAZIONE PREMONTATO, CON INTEGRAZIONE NELLO SCAMBIATORE DI UNA CALDAIA ISTANTANEA

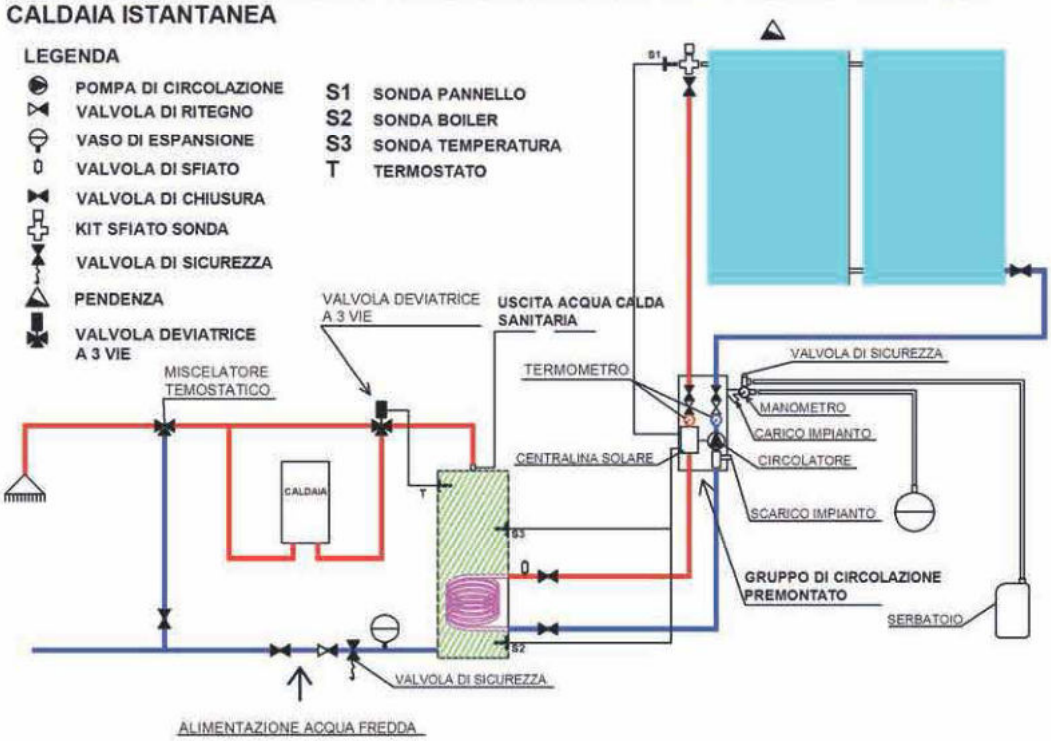

N.B.: Gli schemi proposti sono da intendersi puramente indicativi e non sostituiscono una corretta progettazione da parte di un progettista termotecnico.

Condizioni generali di vendita

1. Garanzia per difetti di conformità: 5 anni per collettori solari e bollitori vetroporcellanati, 2 anni sui restanti prodotti. La garanzia comporta la sostituzione o riparazione del prodotto presso la sede del venditore. La responsabilità si riferisce soltanto ai difetti che si manifestino nelle condizioni previste dal contratto e dalle normali condizioni d'uso. Sono esclusi difetti o avarie provocati da trasporto, errori di collegamento elettrico o idraulico, errata installazione o insufficiente manutenzione, mmodifiche tecniche non autorizzate, manomissione o inadeguata protezione, usura.

2. I prodotti Zenith sono assicurati da compagnia leader per danni cagionati a terzi da difetti del prodotto stesso.

3. I prezzi si intendono IVA esclusa e franco magazzino del venditore, e possono essere variati senza alcun preavviso.

4. Le spese di trasporto sono sempre a carico del committente e vengono quantificate nella conferma d'ordine.

5. L'accettazione dell'ordine è subordinato all'approvazione della ditta venditrice.

6. I termini di consegna sono indicativi ed in relazione alle possibilità del momento. Eventuali ritardi nei tempi di consegna non danno diritto a nessuna rivalsa nei confronti del venditore.

7. La merce viaggia sempre a totale rischio e pericolo del committente anche se spedita in porto franco.L'acquirente dovrà, in ogni caso, provvedere allo scarico con suoi mezzi o a sue spese.

8. Eventuali contestazione relative alle merci consegnate, dovranno pervenire, per iscritto e in modo dettagliato, entro e non oltre 8 gg. dal ricevimento delle stesse.

9. I resi sono sempre soggetti ad autorizzazione e contemplano solo il prodotto con imballo originale. Inoltre, per resi effettuati, non per causa nostra, saranno accreditati con decurtazione del 10% dal prezzo di acquisto per i costi di gestione.

10. I dati tecnici, dimensioni, prezzi dei prodotti, riportati in listini, cataloghi, depliant o altro materiale pubblicitario, hanno fini puramente indicativi, e non hanno valore vincolante per la ditta venditrice, che si riserva la facoltà di apportare modifiche tecniche e/o estetiche che dovesse ritenere opportune.

11. Per qualsiasi controversia è competente il tribunale di Lucca.

12. Il conferimento dell'ordine implica la totale accettazione da parte del committente delle suddette "Condizioni generali di vendita".

Ed. 02/2023

Distribuito da:

MBM Group S.r.l.

Via di Vorno, 4 - Loc. Guamo
55060 Capannori (LU)
Tel. 0583 25028
Fax. 0583 1748011
info@zenithsolare.it
www.zenithsolare.it